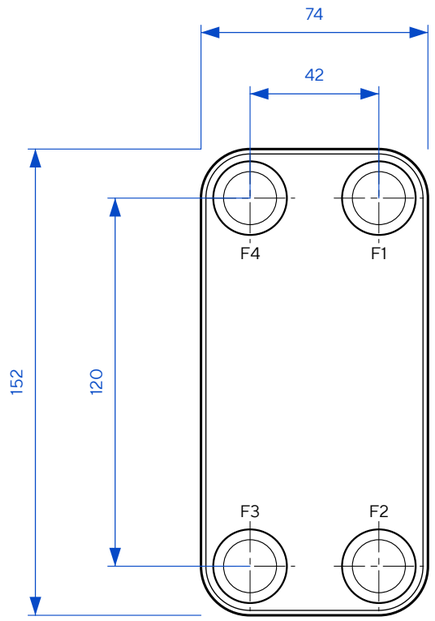

Спереди

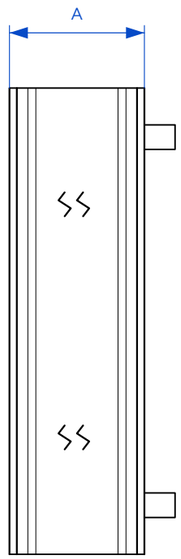

Сбоку • A с разрывом

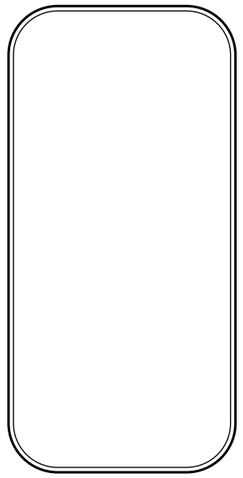

Сзади

ТЕХНИЧЕСКИЕ ХАРАКТЕРИСТИКИ

Макс. рабочее давление	45 бар
Испытательное давление	67,5 бар
Макс. рабочая температура	225 °C

СХЕМА ПОТОКОВ

Греющая среда

Вторая среда

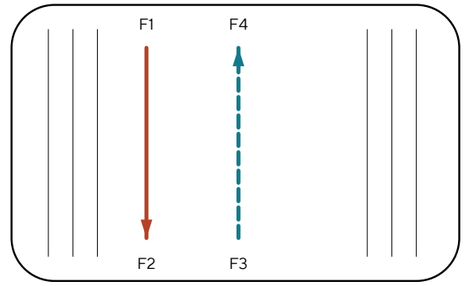

ПРИСОЕДИНЕНИЯ

F4 / F1 / F3 / F2

Присоединение

ТАБЛИЦА ИСПОЛНЕНИЯ

A, мм = 8 + 1,18·N

Масса, кг = 0,4 + 0,02·N

N	A, мм	Масса, кг	P, МПа
12	22,16	0,64	4,5

Размеры для справки. Точное исполнение патрубков уточняется при заказе.

ТеплоТехникс Серия AM • A3	AM-E12	
Теплообменник паяный Габаритный чертёж	Масса, кг 0,4 + 0,02·N	Масштаб 1:2
Лист 1 / Листов 1		Формат A3
ТЕПЛО ТЕХНИКС		Размеры — мм; масса — кг