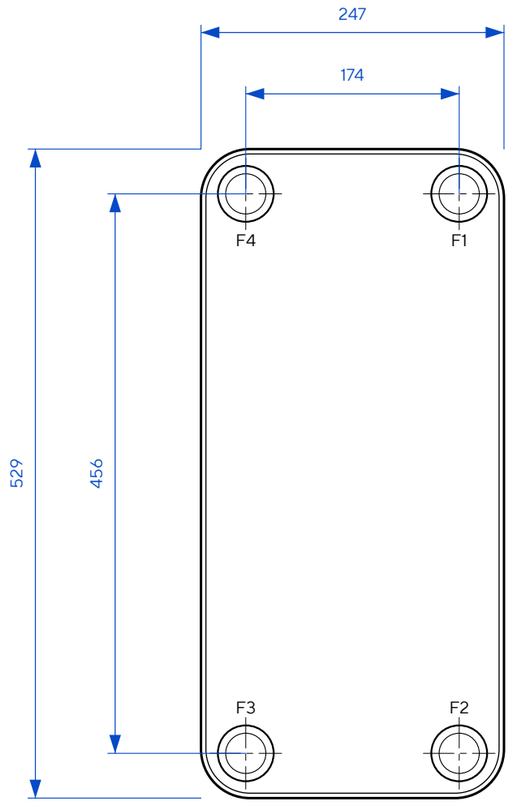

Спереди

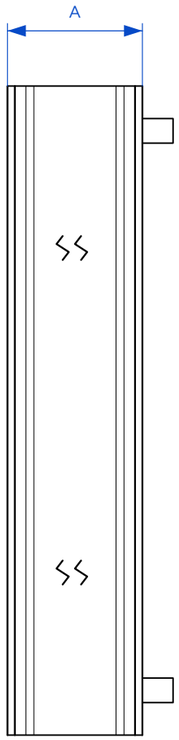

Сбоку • A с разрывом

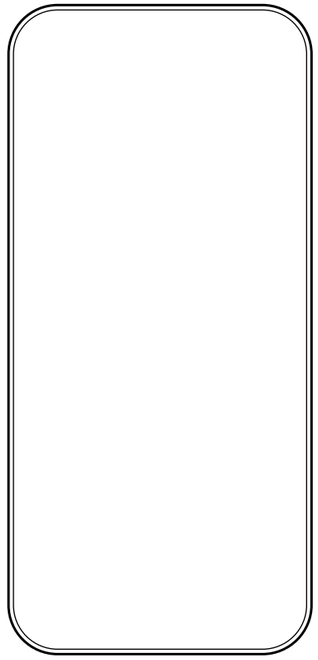

Сзади

ТЕХНИЧЕСКИЕ ХАРАКТЕРИСТИКИ

Макс. рабочее давление	30 бар
Испытательное давление	45 бар
Макс. рабочая температура	225 °C

СХЕМА ПОТОКОВ

Греющая среда

Вторая среда

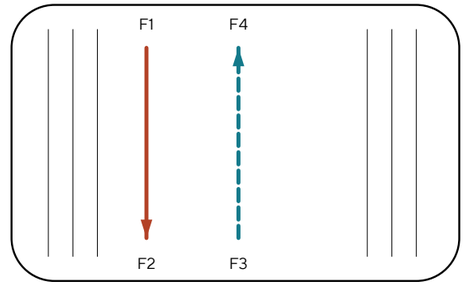

ПРИСОЕДИНЕНИЯ



F4 / F1 / F3 / F2

Резьба / пайка: G2″

Ø41,5

ТАБЛИЦА ИСПОЛНЕНИЯ

A, мм = 12 + 2,36·N

N	A, мм	Масса, кг	P, МПа
24	68,64	22,6	3,0 / 4,5
30	82,8	25	3,0 / 4,5
36	96,96	27,4	3,0 / 4,5
40	106,4	29	3,0 / 4,5
44	115,84	30,6	3,0 / 4,5
50	130	33	3,0 / 4,5
60	153,6	37	3,0 / 4,5
70	177,2	41	3,0 / 4,5

Масса, кг = 13 + 0,4·N

N	A, мм	Масса, кг	P, МПа
80	200,8	45	3,0 / 4,5
90	224,4	49	3,0 / 4,5
100	248	53	3,0 / 4,5
110	271,6	57	3,0
120	295,2	61	3,0 / 4,5
150	366	73	3,0
160	389,6	77	4,5
190	460,4	89	4,5

N=160: F4/F1/F3/F2: G2″ / Ø41,51

N=190: F4/F1/F3/F2: G2″ / Ø41,52

Размеры для справки. Точное исполнение патрубков уточняется при заказе.

ТеплоТехникс Серия AM • A3	AM130		
Теплообменник паяный Габаритный чертёж		Масса, кг 13 + 0,4·N	Масштаб 1:5
Лист 1 / Листов 1			Формат A3
ТЕПЛО ТЕХНИКС			Размеры — мм; масса — кг