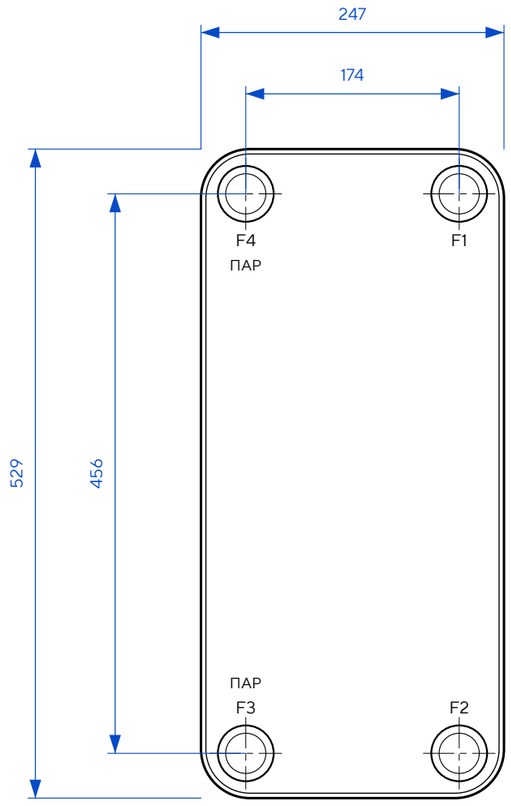

Спереди

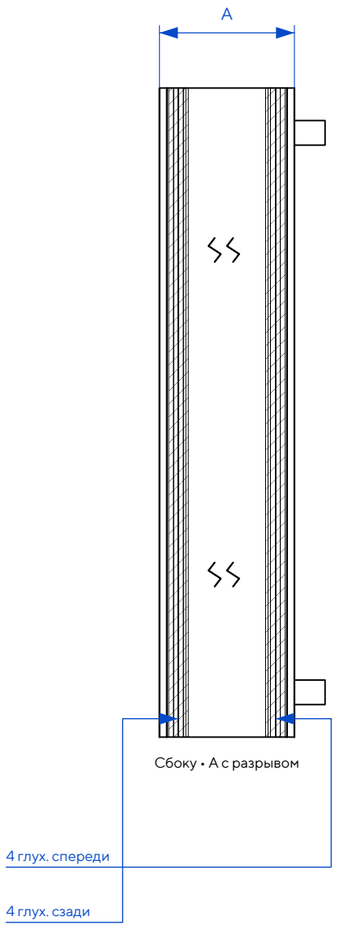

Сбоку • A с разрывом

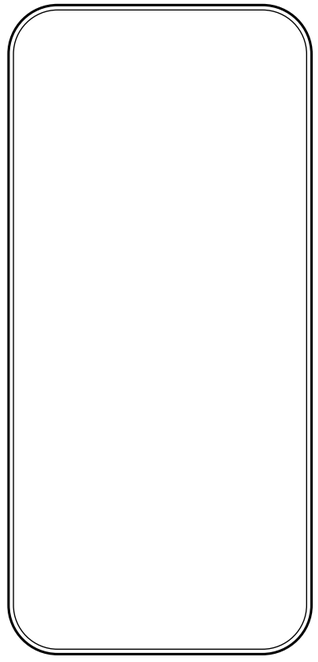

Сзади

ТЕХНИЧЕСКИЕ ХАРАКТЕРИСТИКИ

Макс. рабочее давление	30 бар
Испытательное давление	45 бар
Макс. рабочая температура	225 °C

Паровая серия. Пар (горячая среда) — только левый столбец штуцеров

Пластина L.

СХЕМА ПОТОКОВ

Пар → конденсат

Нагреваемая среда

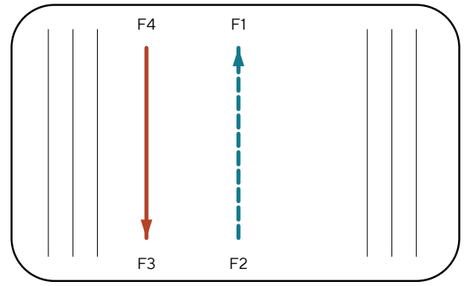

ПРИСОЕДИНЕНИЯ



F4 / F1 / F3 / F2

Резьба / пайка: G2″

Ø41,5

ТАБЛИЦА ИСПОЛНЕНИЯ

A, мм = 12 + 2,36·N

Масса, кг = 13 + 0,4·N

N	A, мм	Масса, кг	P, МПа
38 (30 раб. + 8 глух.)	101,68	28,2	3,0
48	125,28	32,2	3,0
58	148,88	36,2	3,0
68	172,48	40,2	3,0
88	219,68	48,2	3,0

Размеры для справки. Точное исполнение патрубков уточняется при заказе.

ТеплоТехникс Серия AM • A3	AM130S		
Теплообменник паяный Габаритный чертёж		Масса, кг 13 + 0,4·N	Масштаб 1:5
Лист 1 / Листов 1			Формат A3
ТЕПЛО ТЕХНИКС			Размеры — мм; масса — кг