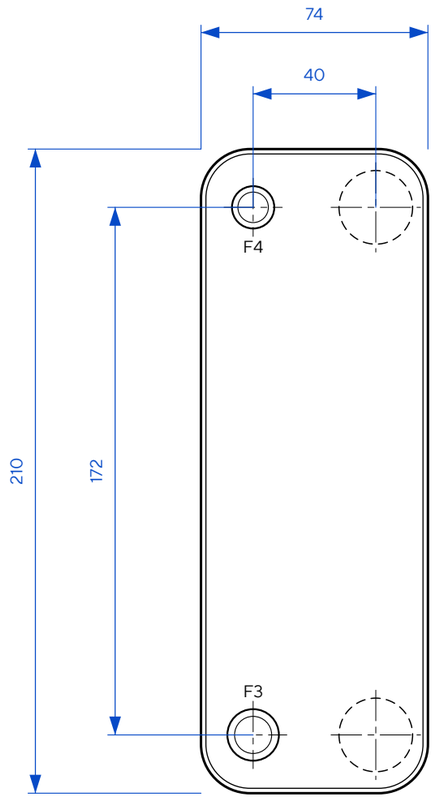

Спереди

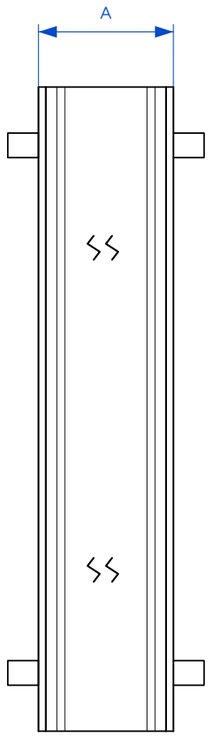

Сбоку • A с разрывом

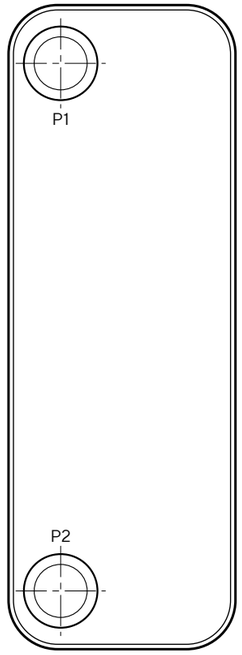

Сзади

ТЕХНИЧЕСКИЕ ХАРАКТЕРИСТИКИ

Макс. рабочее давление	45 бар
Испытательное давление	67,5 бар
Макс. рабочая температура	225 °C

СХЕМА ПОТОКОВ

Греющая среда

Вторая среда

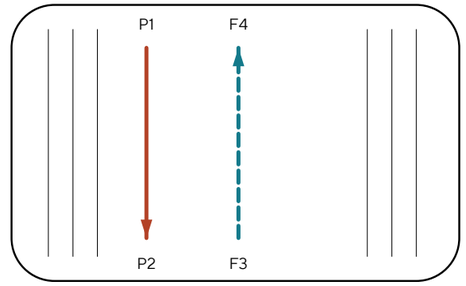

ПРИСОЕДИНЕНИЯ

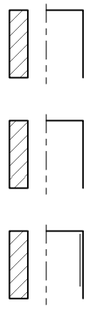

F4
Пайка
Ø9,8

F3
Пайка
Ø12,8

P1 / P2
Наружная резьба: G1/2″

ТАБЛИЦА ИСПОЛНЕНИЯ

A, мм = 10 + 2,18·N

Масса, кг = 0,7 + 0,05·N

N	A, мм	Масса, кг	P, МПа
20	53,6	1,7	4,5
30	75,4	2,2	4,5
40	97,2	2,7	4,5

Размеры для справки. Точное исполнение патрубков уточняется при заказе.

ТеплоТехникс Серия AM • A3	AM14RZ	
Теплообменник паяный Габаритный чертёж	Масса, кг 0,7 + 0,05·N	Масштаб 1:2
Лист 1 / Листов 1		Формат A3
ТЕПЛО ТЕХНИКС		Размеры — мм; масса — кг