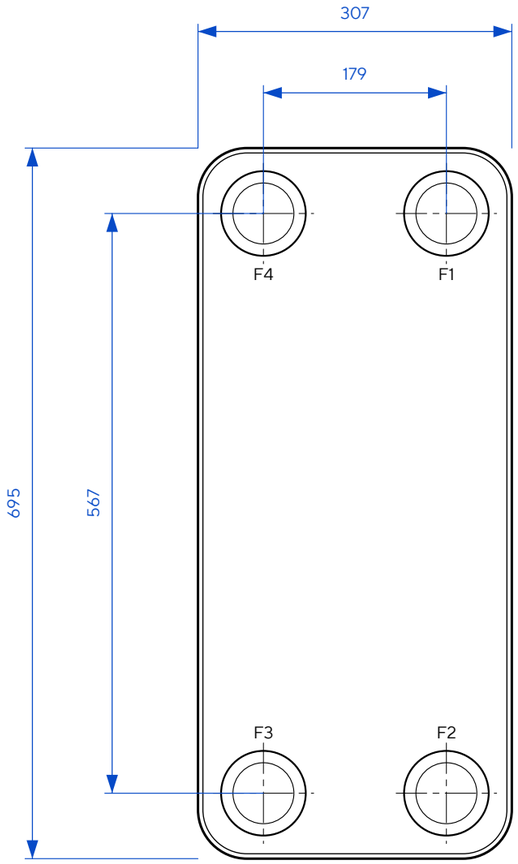


Спереди

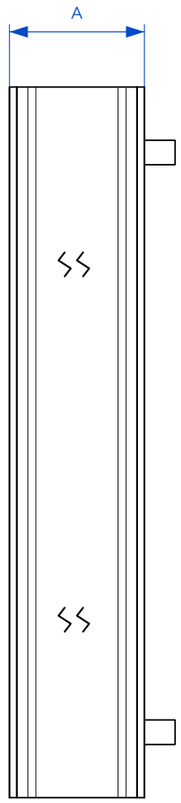


Сбоку • A с разрывом

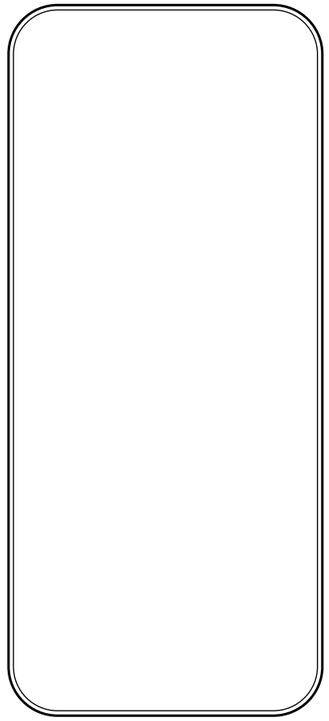

Сзади

## ТЕХНИЧЕСКИЕ ХАРАКТЕРИСТИКИ

| | |
|---|---|
| Макс. рабочее давление | 30 бар |
| Испытательное давление | 45 бар |
| Макс. рабочая температура | 225 °C |

## СХЕМА ПОТОКОВ

Греющая среда

Вторая среда

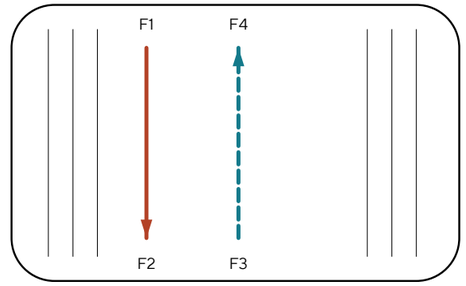


## ПРИСОЕДИНЕНИЯ



F4 / F1 / F3 / F2

Резьба / пайка: G3″

Ø78,8

## ТАБЛИЦА ИСПОЛНЕНИЯ

A, мм = 14 + 2,67·N

Масса, кг = 13 + 0,7·N

| N | A, мм | Масса, кг | P, МПа |
|---|---|---|---|
| 80 | 227,6 | 69 | 3,0 / 4,5 |
| 100 | 281 | 83 | 3,0 / 4,5 |
| 130 | 361,1 | 104 | 4,5 |
| 160 | 441,2 | 125 | 3,0 / 4,5 |
| 186 | 510,62 | 143,2 | 3,0 |
| 190 | 521,3 | 146 | 3,0 / 4,5 |
| 220 | 601,4 | 167 | 4,5 |

Размеры для справки. Точное исполнение патрубков уточняется при заказе.

| | | | |
|---|---|---|---|
| ТеплоТехникс<br>Серия AM • A3 | AM190 | | |
| Теплообменник паяный<br>Габаритный чертёж | | Масса, кг<br>13 + 0,7·N | Масштаб<br>1:6 |
| Лист 1 / Листов 1 | | | Формат A3 |
| ТЕПЛО ТЕХНИКС | | | Размеры — мм; масса — кг |