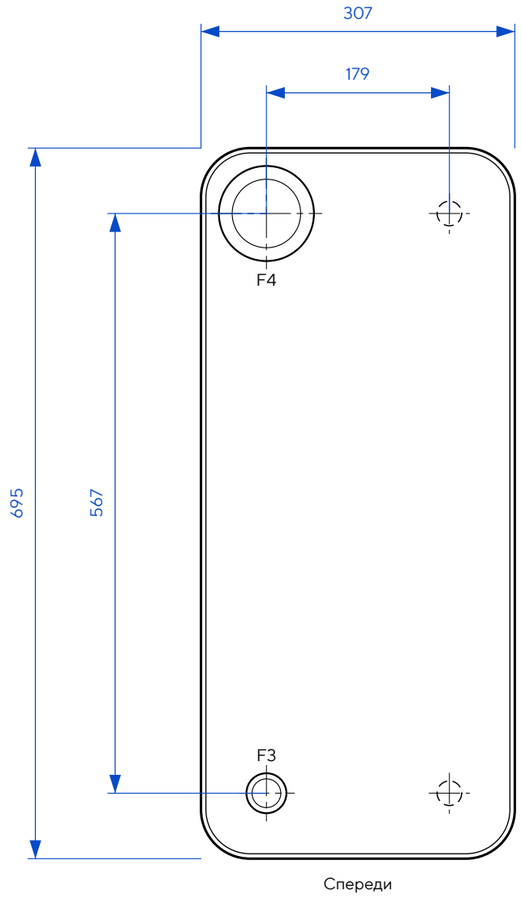

Спереди

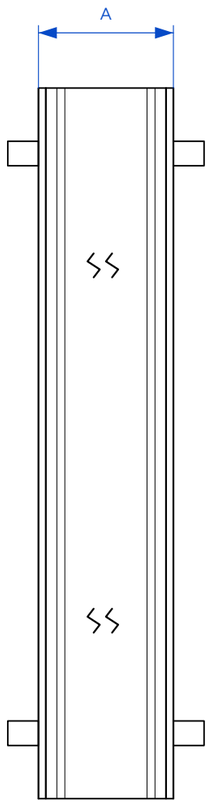

Сбоку • A с разрывом

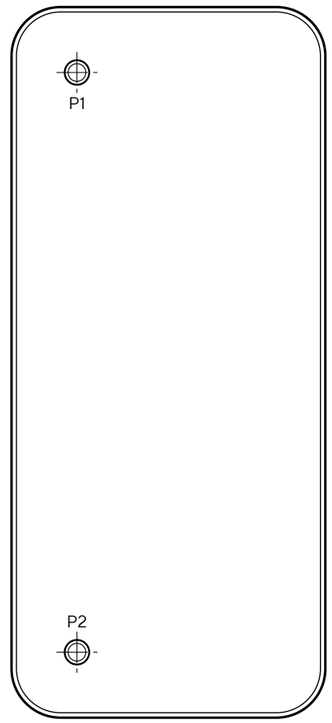

Сзади

ТЕХНИЧЕСКИЕ ХАРАКТЕРИСТИКИ

Макс. рабочее давление	30 бар
Испытательное давление	45 бар
Макс. рабочая температура	225 °C

СХЕМА ПОТОКОВ

Греющая среда

Вторая среда

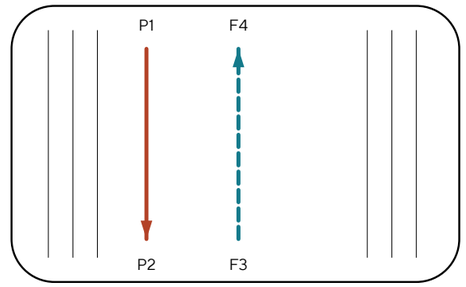

ПРИСОЕДИНЕНИЯ

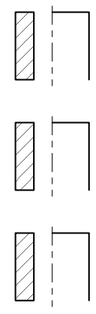

F4
Пайка
Ø89

F3
Пайка
Ø35,1

P1 / P2
Фланец: DN80

ТАБЛИЦА ИСПОЛНЕНИЯ

A, мм = 14 + 2,67·N

Масса, кг = 13 + 0,7·N

N	A, мм	Масса, кг	P, МПа
130	361,1	104	4,5
160	441,2	125	4,5

Размеры для справки. Точное исполнение патрубков уточняется при заказе.

ТеплоТехникс Серия AM • A3	AM190RZ	
Теплообменник паяный Габаритный чертёж	Масса, кг 13 + 0,7·N	Масштаб 1:6
Лист 1 / Листов 1	Формат A3	
ТЕПЛО ТЕХНИКС	Размеры — мм; масса — кг	