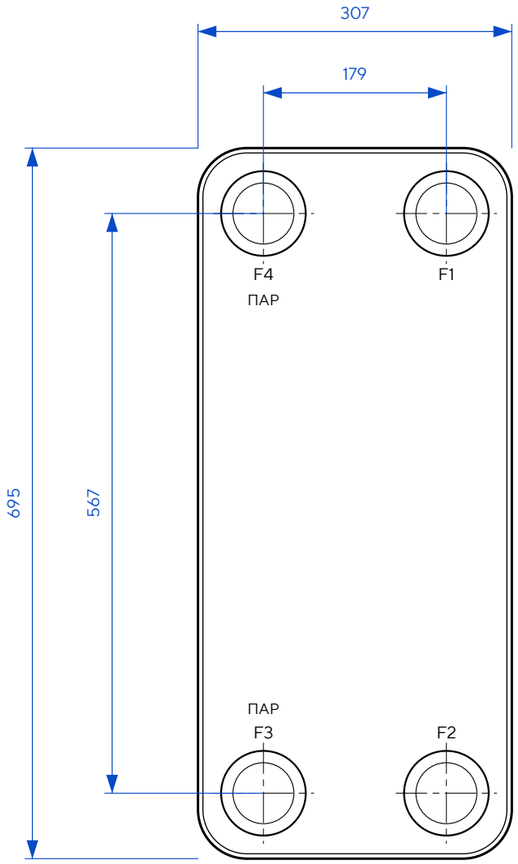

Спереди

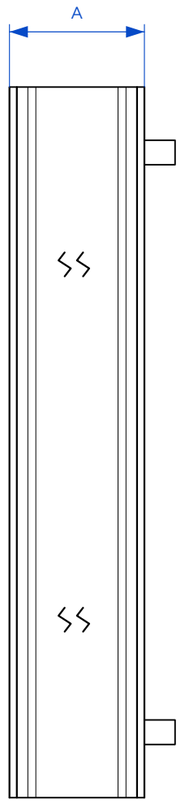

Сбоку • A с разрывом

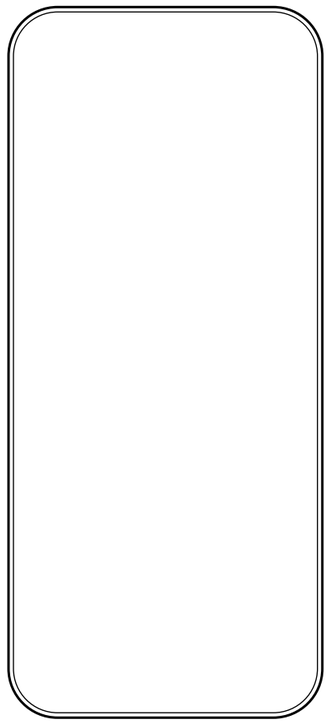

Сзади

ТЕХНИЧЕСКИЕ ХАРАКТЕРИСТИКИ

Макс. рабочее давление	30 бар
Испытательное давление	45 бар
Макс. рабочая температура	225 °C

Паровая серия. Пар (горячая среда) — только левый столбец штуцеров

Пластина L.

СХЕМА ПОТОКОВ

Пар → конденсат

Нагреваемая среда

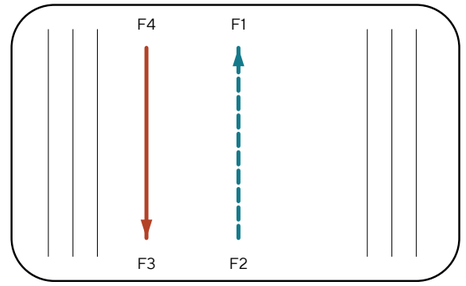

ПРИСОЕДИНЕНИЯ



F4 / F1 / F3 / F2

Резьба / пайка: G3″

Ø78,8

ТАБЛИЦА ИСПОЛНЕНИЯ

A, мм = 14 + 2,67·N

Масса, кг = 13 + 0,7·N

N	A, мм	Масса, кг	P, МПа
40	120,8	41	4,5
80	227,6	69	3,0
120	334,4	97	3,0

N=80 / 120: также исполнение с фланцами DN80

Размеры для справки. Точное исполнение патрубков уточняется при заказе.

ТеплоТехникс Серия AM • A3	AM190S	
Теплообменник паяный Габаритный чертёж	Масса, кг 13 + 0,7·N	Масштаб 1:6
Лист 1 / Листов 1		Формат A3
ТЕПЛО ТЕХНИКС		Размеры — мм; масса — кг