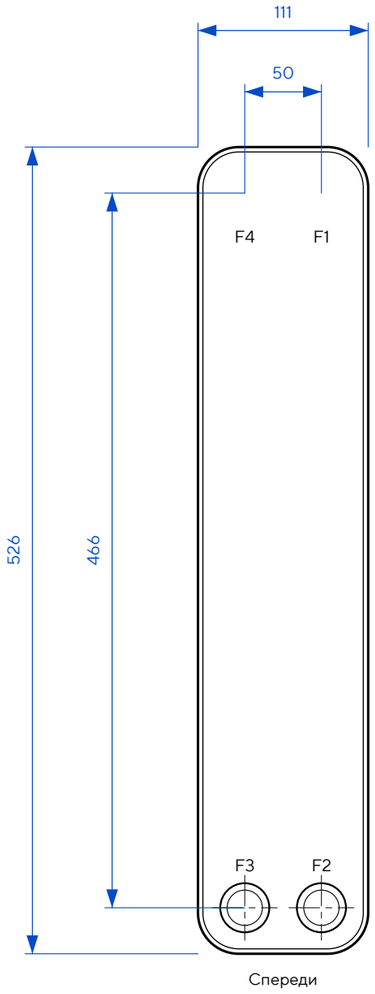

Спереди

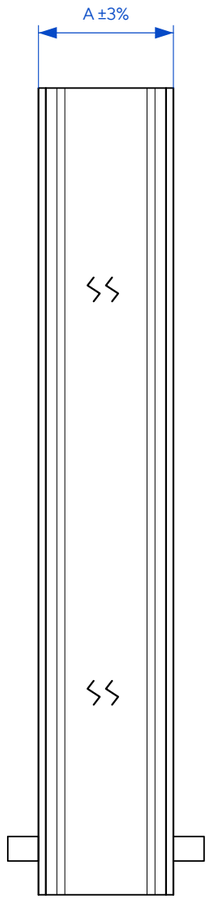

Сбоку • A с разрывом

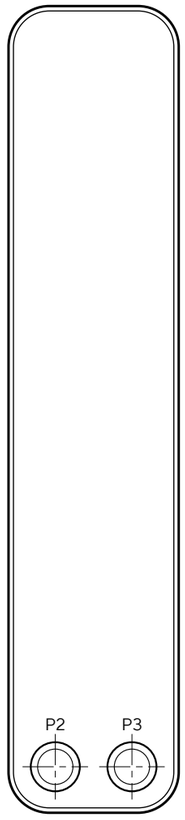

Сзади

ТЕХНИЧЕСКИЕ ХАРАКТЕРИСТИКИ

Макс. рабочее давление	30 бар
Испытательное давление	45 бар
Макс. рабочая температура	225 °C

Двухходовое исполнение; верхние F4/F1 — без отверстий.

СХЕМА ПОТОКОВ • ДВА ХОДА

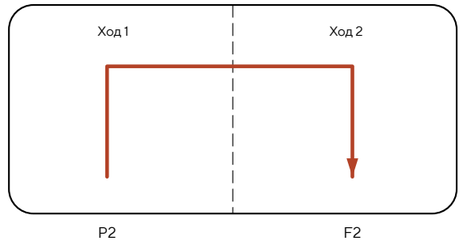

Греющая среда

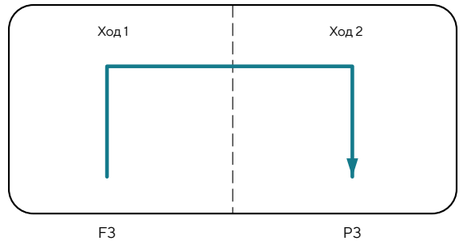

Нагреваемая среда

ПРИСОЕДИНЕНИЯ • ПОЛУРАЗРЕЗЫ

F3 / P3

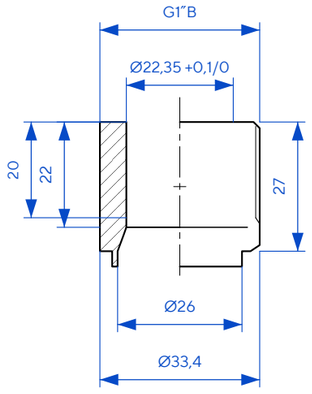

F2 / P2

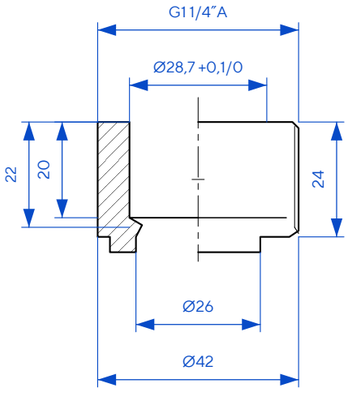

ТАБЛИЦА ИСПОЛНЕНИЯ

A, мм = 10 + 2,31·N

Масса, кг = 2,5 + 0,2·N

N	A, мм	Масса, кг	P, МПа
32	83,92	8,9	3,0
40	102,4	10,5	3,0
52	130,12	12,9	3,0

ТеплоТехникс Серия AM • A3	AM50C-2		
Теплообменник паяный Габаритный чертёж		Масса, кг 2,5 + 0,2·N	Масштаб 1:4
Лист 1 / Листов 1			Формат A3
ТЕПЛО ТЕХНИКС			Размеры — мм; масса — кг