ТеплоТехникс

ИНЖЕНЕРНЫЙ КАТАЛОГ
V4 · 2026.08

Паяные пластинчатые теплообменники

Инженерный каталог серии AM

Модельный ряд, заводские чертежи, расчётные примеры, исполнения и розничные цены.

158	12	30 / 45 бар
моделей с ценами	базовых серий AM	стандарт / под фреон



+7 (964) 720-60-60

teplotexnics.ru · инженерный подбор · Химки

Каталог для выбора и согласования.

Инженер видит режим, расчёт и чертёж. Закупка - артикул, розничную цену и комплект документов. Руководитель - условия поставки и границы применения.

РУКОВОДИТЕЛЬ

условия поставки и границы применения

ПРОЕКТИРОВЩИК

режим, U, площадь, запас, ΔP и чертёж

ЗАКУПКА

артикул, наличие, цена и комплект поставки

158	2	3	1
моделей с ценами	проверенных примера	ключевых документа	иерархия источников

Концептуальный макровизуал; геометрия АМ - только по чертежу

Будьте уверены в правильности инженерного подбора.

До заказа проверяем и согласовываем порты, потери напора, ориентацию, присоединения и место для монтажа.

01
режим и теплогидравлика

02
геометрия и присоединения

03
монтажный статус

Монтажный кадр AM230. Фактическая обвязка определяется проектом, паспортом и чертежом исполнения.

TECHNICAL PRODUCT SYSTEM / AM

Как пользоваться каталогом

Сначала выбирается серия, затем количество пластин. Серия задаёт габарит пластины и присоединения; количество пластин определяет поверхность и длину пакета. N - количество пластин в формулах и чертежах.

Расшифровка артикула

AM27R-30H-4.5

AM27 - серия (габарит пластины 312 × 113 мм) · **30** - количество пластин (задаёт поверхность и длину пакета)

R - исполнение: R - фреоновое (порты под пайку, 4,5 МПа), Z - разнесённые порты, RZ - R + Z, S / C - изменённая схема портов, SS - специальное, Q - микроканальное, DQ - заводское обозначение двухконтурного исполнения: 4 рабочих фреоновых и 2 водяных патрубка. Без буквы - стандартное.

H - тип гофры (стандарт для паяных серий AM) · **4.5** - рабочее давление, МПа (если не указано - 3,0 МПа)

Вся линейка AM - 12 базовых серий и 2 двухконтурных типоразмера

СЕРИЯ	ПЛАСТИНА, ММ	МЕЖЦЕНТРОВЫЕ, ММ	ПОРТЫ	ПЛАСТИН	ПЛОЩАДЬ ПЛ., М²	СТАТУС МОДЕЛЕЙ
AM14	223 × 94	172 × 42	G 1/2"	4–60	0,014	20 моделей с ценами
AM15	195 × 85	154 × 42	Ø 18	4–70	0,015	срок по запросу
AM18	249 × 74	214 × 40	R 3/4"	до 60	-	срок по запросу
AM20	316 × 73	278 × 42	G 3/4"	4–60	0,020	31 модель с ценами
AM27	312 × 113	250 × 50	G 1"	10–120	0,026	42 модели с ценами
AM50	530 × 113	466 × 50	G 1" / 1 1/4"	10–100	0,050	52 модели с ценами
AM95	616 × 188	519 × 92	G 2" / 2 1/2"	16–180	0,090	13 моделей с ценами
AM112	615 × 190	519 × 92	Ø 46	20–260	0,110	срок по запросу
AM130	529 × 247	456 × 174	Ø 35	20–260	0,130	срок по запросу
AM190	695 × 307	567 × 179	Ø 55	20–260	0,190	срок по запросу
AM450	1200 × 420	1000 × 220	Ø 100	30–360	0,450	срок по запросу
AM520	1300 × 420	1100 × 220	Ø 100	30–360	0,510	срок по запросу
AM230	489 × 166	—	4 фреоновых / 2 водяных	подбор по режиму	—	заказное исполнение
AM250	739 × 342	по чертежу	4 фреоновых / 2 водяных	250	—	заказное исполнение

TECHNICAL PRODUCT SYSTEM / AM

Инженерный расчёт для заданного режима

Расчётная программа проверяет тепловую нагрузку, потери давления, скорости и запас поверхности для заданных сред и температур. Геометрия, присоединения и рабочие пределы сверяются с чертежом выбранного исполнения.

Что проверяет расчётная программа

ПАРАМЕТР	ЗАЧЕМ ЭТО НУЖНО ВАМ
Число и тип пластин	Количество пластин для заданной мощности и допустимой потери давления
Коэффициент теплопередачи k	Реальный для вашей среды и режима, а не справочный диапазон для воды
Потеря давления по сторонам	Проверка, что аппарат вписывается в располагаемый напор - иначе пришлось бы менять насос
Запас поверхности	Показывает резерв поверхности; коэффициент загрязнения задаётся независимо
Скорости в каналах	Низкая скорость → отложения, высокая → эрозия и лишняя потеря давления
Габарит и масса	Аппарат встаёт в тепловой пункт и проходит по нагрузке на опору

Две складские позиции по 30 пластин: разные задачи

Расчётные значения получены расчётной программой BPHE 2026.08; габариты, давления и присоединения - из заводских чертежей AM27 и AM27R.

AM27-30H · вода / вода

Склад / розница	**в наличии · 24 535 ₽**
Режим	80 → 60 / 5 → 60 °C
Расходы	6,45 / 2,35 м³/ч
Требуется / расчёт	150 / 160,2 кВт
U · площадь	6 899 Вт/(м²·K) · 0,742 м²
Запас поверхности	**18,0 %**
ΔP горячая / холодная	0,97 / 0,13 бар
Пакет · масса	85 мм · 5,2 кг
Присоединения	универсальные G 1" / пайка Ø 22,35

AM27R-30H-4.5 · конденсатор

Склад / розница	**в наличии · 26 989 ₽**
Хладагент	R410A · 0,150 кг/с
Конденсация	45 °C · газ 75 °C · переохл. 3 K
Вода	30 → 35 °C · 5,17 м³/ч
Мощность · U	29,9 кВт · 3 603 Вт/(м²·K)
Запас поверхности	**10,4 %**
ΔP по воде	0,59 бар
Пакет · масса	78 мм · 5,2 кг
Фреоновые порты	F1 Ø 28,7 / F4 Ø 22,3 под пайку

Почему это разные изделия. У AM27 пластина 312 × 113 мм и рабочее давление 30 бар; у AM27R - 305 × 106 мм, фреоновые порты под пайку и 45 бар. Запас поверхности не является коэффициентом загрязнения. Для R итоговый расчётный лист дополнительно фиксирует допустимую потерю давления по хладагенту.

Результат подбора - конкретный артикул с расчётными характеристиками: типоразмер, число пластин, k, потери давления по сторонам, запас, габарит, масса, цена. Эти цифры можно проверить независимо и приложить к проектной документации.

Результат подбора.
Расчёт, чертёж и поставка.

Для выбранного артикула указываются режим, расчётные значения, габарит, цена и документы.

РАСЧЁТ	ЧЕРТЁЖ	ПОСТАВКА

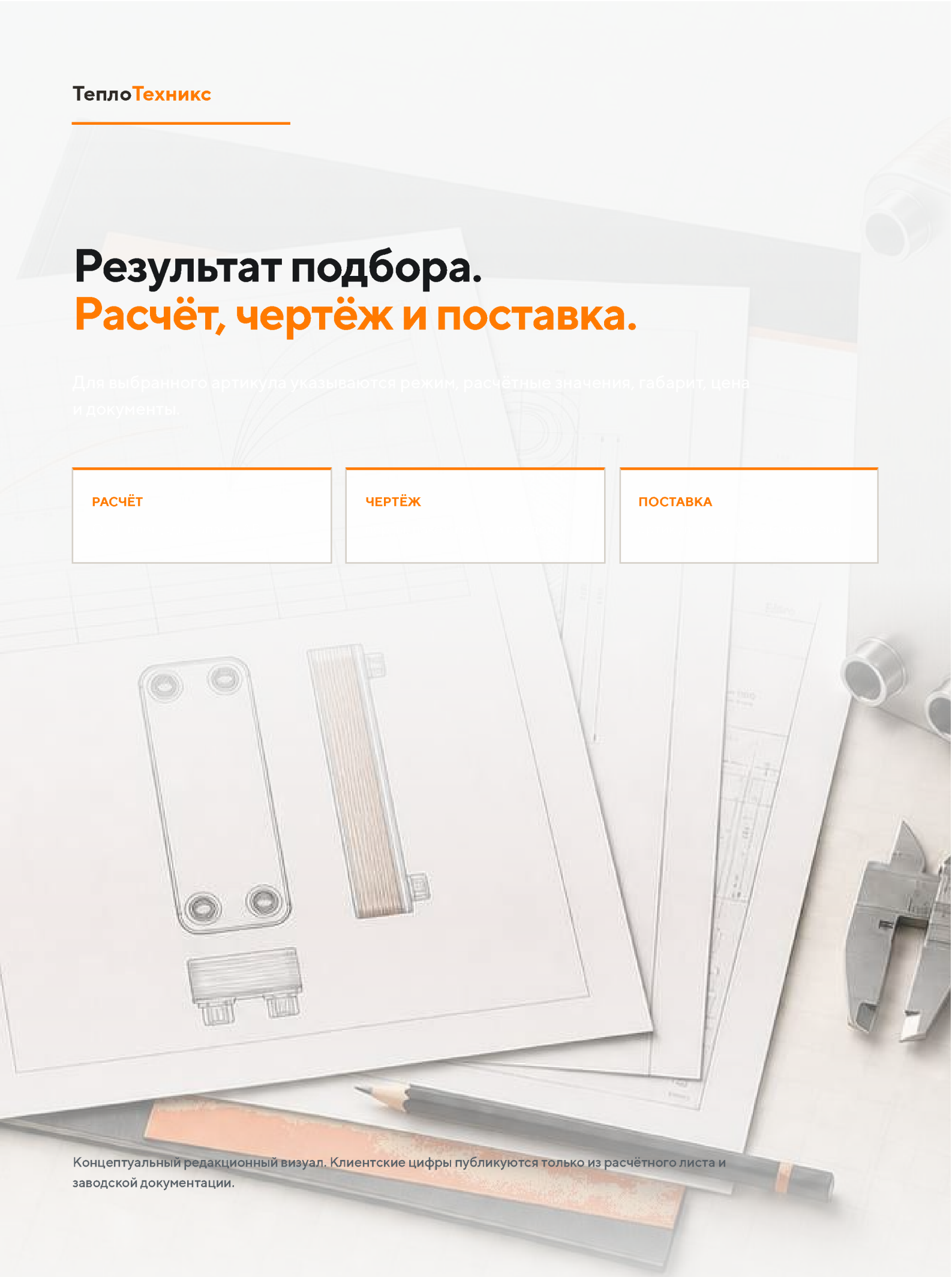

Концептуальный редакционный визуал. Клиентские цифры публикуются только из расчётного листа и заводской документации.

TECHNICAL PRODUCT SYSTEM / AM

Серия AM14

Малые контуры ГВС, тепловые насосы, маслоохлаждение, компактные фреоновые узлы.

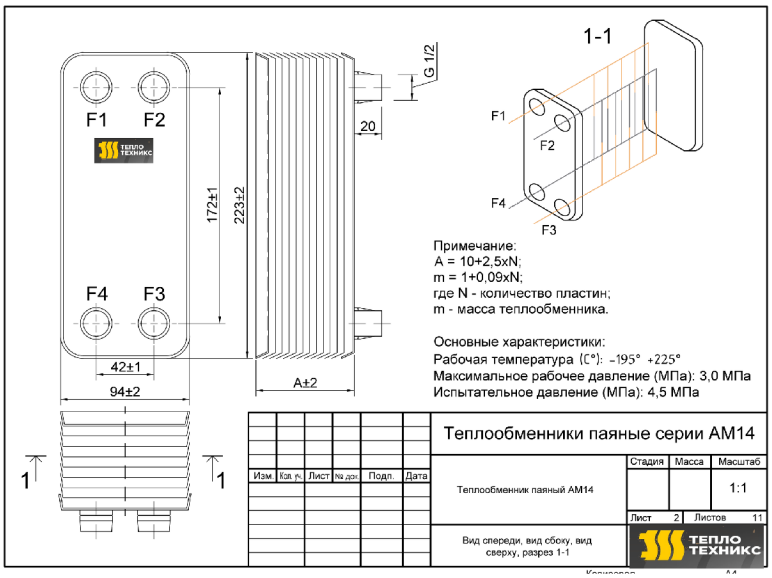

Габаритный чертёж AM14 · лист 2 из 11 · размеры в мм

Габариты и масса

Габарит пластины	**223 × 94 мм**
Межосевое портов	172 × 42 мм
Присоединение	G 1/2"
Длина пакета	A = 10 + 2,5 × N
Масса, кг	m = 1,0 + 0,09 × N

Количество пластин указано в артикуле после дефиса. Пример: AM14-30H → N = 30.

Рабочие параметры

Материал пластин	**AISI 316**, 0,5 мм
Пайка	медь (никель - по запросу)
Рабочее давление	3,0 МПа (30 бар)
Испытательное	4,5 МПа (45 бар)
Температура	−195 … +225 °C

Параметры - для базового исполнения. Фреоновое (индекс R): 4,5 МПа рабочее, 6,7 МПа испытательное, своя геометрия пластины. Точные параметры типоразмера - в паспорте.

Исполнения в серии

ИСПОЛНЕНИЕ	ПОЗИЦИЙ	КОЛИЧЕСТВО ПЛАСТИН	ЦЕНА ОТ
Стандартное присоединение	5	10–40 пластин	от 5 250 ₽
Фреоновое, порты под пайку	8	10–40 пластин	от 6 056 ₽
Увеличенное присоединение	4	10–40 пластин	от 7 568 ₽
R + увеличенное присоединение	3	20–40 пластин	от 8 943 ₽

TECHNICAL PRODUCT SYSTEM / AM

AM14 – модельный ряд

Стандартное присоединение

МОДЕЛЬ	ПЛАСТИН	ПРИСОЕДИНЕНИЯ	ЦЕНА, ₽
AM14-10H-4.5	10	1/2" наружная резьба 4 фронт	5 250
AM14-16H-4.5	16	1/2" наружная резьба 4 фронт	7 602
AM14-20H-4.5	20	1/2" наружная резьба 4 фронт	6 900
AM14-30H-4.5	30	1/2" наружная резьба 4 фронт	8 550
AM14-40H-4.5	40	1/2" наружная резьба 4 фронт	10 192

Фреоновое, порты под пайку

МОДЕЛЬ	ПЛАСТИН	ПРИСОЕДИНЕНИЯ	ЦЕНА, ₽
AM14R-10H-4.5	10	слева пайка Ø9,8/12,8 мм; справа G 1/2″ наружная резьба	6 056
AM14R-10H-4.5 SAE	10	SAE 3/8, 3/4" наружная резьба	10 168
AM14R-20H-4.5	20	слева пайка Ø9,8/12,8 мм; справа G 1/2″ наружная резьба	7 832
AM14R-20H-4.5 SAE	20	SAE 3/8, 3/4" наружная резьба	11 543
AM14R-30H-4.5	30	слева пайка Ø9,8/12,8 мм; справа G 1/2″ наружная резьба	9 680
AM14R-30H-4.5 SAE	30	SAE 3/8, 3/4" наружная резьба	13 951
AM14R-40H-4.5	40	слева пайка Ø9,8/12,8 мм; справа G 1/2″ наружная резьба	11 536
AM14R-40H-4.5 SAE	40	SAE 3/8, 3/4" наружная резьба	16 359

Увеличенное присоединение

МОДЕЛЬ	ПЛАСТИН	ПРИСОЕДИНЕНИЯ	ЦЕНА, ₽
AM14Z-10H-4.5	10	1/2" наружная резьба 2 фронт 2 тыл	7 568
AM14Z-20H-4.5	20	1/2" наружная резьба 2 фронт 2 тыл	8 943
AM14Z-30H-4.5	30	1/2" наружная резьба 2 фронт 2 тыл	11 351
AM14Z-40H-4.5	40	1/2" наружная резьба 2 фронт 2 тыл	13 760

R + увеличенное присоединение

МОДЕЛЬ	ПЛАСТИН	ПРИСОЕДИНЕНИЯ	ЦЕНА, ₽
AM14RZ-20H-4.5	20	слева пайка Ø9,8/12,8 мм; сзади G 1/2″ наружная резьба	8 943
AM14RZ-30H-4.5	30	слева пайка Ø9,8/12,8 мм; сзади G 1/2″ наружная резьба	11 351
AM14RZ-40H-4.5	40	слева пайка Ø9,8/12,8 мм; сзади G 1/2″ наружная резьба	13 759

Цены розничные, с НДС, за единицу, действительны на июль 2026. Актуальную цену, наличие и срок отгрузки уточняйте у менеджера.

TECHNICAL PRODUCT SYSTEM / AM

Серия AM20

Квартирные и коттеджные ИТП, фреоновые контуры, малые системы отопления.

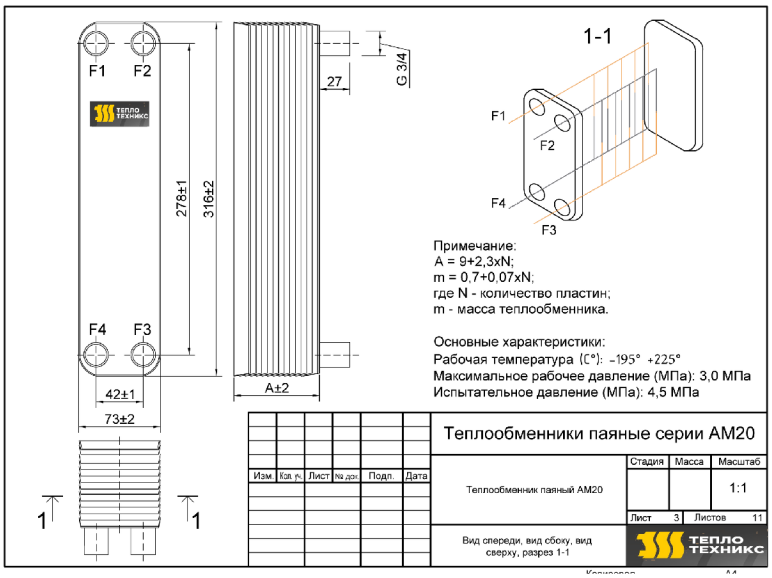

Габаритный чертёж AM20 · лист 3 из 11 · размеры в мм

Габариты и масса

Габарит пластины	**316 × 73 мм**
Межосевое портов	278 × 42 мм
Присоединение	G 3/4"
Длина пакета	A = 9 + 2,3 × N
Масса, кг	m = 0,7 + 0,07 × N

Количество пластин указано в артикуле после дефиса. Пример: AM20-30H → N = 30.

Рабочие параметры

Материал пластин	**AISI 316**, 0,5 мм
Пайка	медь (никель - по запросу)
Рабочее давление	3,0 МПа (30 бар)
Испытательное	4,5 МПа (45 бар)
Температура	−195 … +225 °C

Параметры - для базового исполнения. Фреоновое (индекс R): 4,5 МПа рабочее, 6,7 МПа испытательное, своя геометрия пластины. Точные параметры типоразмера - в паспорте.

Исполнения в серии

ИСПОЛНЕНИЕ	ПОЗИЦИЙ	КОЛИЧЕСТВО ПЛАСТИН	ЦЕНА ОТ
Стандартное присоединение	13	10–50 пластин	от 9 459 ₽
Фреоновое, порты под пайку	10	10–50 пластин	от 10 925 ₽
Увеличенное присоединение	5	10–50 пластин	от 10 405 ₽
R + увеличенное присоединение	3	20–40 пластин	от 12 770 ₽

TECHNICAL PRODUCT SYSTEM / AM

AM20 – модельный ряд

Стандартное присоединение

МОДЕЛЬ	ПЛАСТИН	ПРИСОЕДИНЕНИЯ	ЦЕНА, ₽
AM20-10H (30 бар)	10	3/4" наружная резьба	9 459
AM20-12H (30 бар)	12	3/4" наружная резьба	9 889
AM20-14H (30 бар)	14	3/4" наружная резьба	10 319
AM20-16H (30 бар)	16	3/4" наружная резьба	10 749
AM20-18H (30 бар)	18	3/4" наружная резьба	11 179
AM20-20H (30 бар)	20	3/4" наружная резьба	11 609
AM20-24H (30 бар)	24	3/4" наружная резьба	12 469
AM20-26H (30 бар)	26	3/4" наружная резьба	12 899
AM20-28H (30 бар)	28	3/4" наружная резьба	13 329
AM20-30H (30 бар)	30	3/4" наружная резьба	13 759
AM20-36H (30 бар)	36	3/4" наружная резьба	15 049
AM20-40H (30 бар)	40	3/4" наружная резьба	16 339
AM20-50H (30 бар)	50	3/4" наружная резьба	18 919

Фреоновое, порты под пайку

МОДЕЛЬ	ПЛАСТИН	ПРИСОЕДИНЕНИЯ	ЦЕНА, ₽
AM20R-10H-4.5	10	слева пайка Ø9,8/12,8 мм; справа G 3/4" наружная резьба	10 925
AM20R-10H-4.5 SAE	10	SAE 3/8, 3/4" наружная резьба	13 000
AM20R-20H-4.5	20	слева пайка Ø9,8/12,8 мм; справа G 3/4" наружная резьба	14 230
AM20R-20H-4.5 SAE	20	SAE 3/8, 3/4" наружная резьба	15 370
AM20R-26H-4.5	26	слева пайка Ø9,8/12,8 мм; справа G 3/4" наружная резьба	14 989
AM20R-30H-4.5	30	слева пайка Ø9,8/12,8 мм; справа G 3/4" наружная резьба	17 700
AM20R-30H-4.5 SAE	30	SAE 3/8, 3/4" наружная резьба	17 735
AM20R-40H-4.5	40	слева пайка Ø9,8/12,8 мм; справа G 3/4" наружная резьба	18 872
AM20R-40H-4.5 SAE	40	SAE 3/8, 3/4" наружная резьба	20 573
AM20R-50H-4.5	50	слева пайка Ø9,8/12,8 мм; справа G 3/4" наружная резьба	21 970

Цены розничные, с НДС, за единицу, действительны на июль 2026. Актуальную цену, наличие и срок отгрузки уточняйте у менеджера.

TECHNICAL PRODUCT SYSTEM / AM

AM20 – модельный ряд (продолжение)

Увеличенное присоединение

МОДЕЛЬ	ПЛАСТИН	ПРИСОЕДИНЕНИЯ	ЦЕНА, ₽
AM20Z-10H-4.5	10	3/4" наружная резьба 2 фронт 2 тыл	10 405
AM20Z-20H-4.5	20	3/4" наружная резьба 2 фронт 2 тыл	12 770
AM20Z-30H-4.5	30	3/4" наружная резьба 2 фронт 2 тыл	15 135
AM20Z-40H-4.5	40	3/4" наружная резьба 2 фронт 2 тыл	17 973
AM20Z-50H-4.5	50	3/4" наружная резьба 2 фронт 2 тыл	20 820

R + увеличенное присоединение

МОДЕЛЬ	ПЛАСТИН	ПРИСОЕДИНЕНИЯ	ЦЕНА, ₽
AM20RZ-20H-4.5	20	слева пайка Ø9,8/12,8 мм; сзади G 3/4" наружная резьба	12 770
AM20RZ-30H-4.5	30	слева пайка Ø9,8/12,8 мм; сзади G 3/4" наружная резьба	15 135
AM20RZ-40H-4.5	40	слева пайка Ø9,8/12,8 мм; сзади G 3/4" наружная резьба	17 973

Замена импортного аппарата – прямые соответствия

БРЕНД	МОДЕЛИ	СОВПАДЕНИЕ ПРИСОЕДИНЕНИЙ
Danfoss / Ридан	XB05M	межцентровые ✓, резьба ✓ – полный аналог
Danfoss / Ридан	XB05H, XB05X	межцентровые ✓, резьба ✓ – полный аналог
Alfa Laval	CB18	верт. ✓, гориз. –2 мм, резьба ✓
Alfa Laval	AC18, ACH18	верт. ✓, гориз. –2 мм, резьба ✓
Swep	E8T, B8T	верт. ✓, гориз. –2 мм, резьба ✓

Инженерные заметки по серии. Узкая высокая пластина 316 × 73 мм даёт вытянутый канал – профиль под квартирные и коттеджные ИТП и фреоновые контуры. Исполнение Z разносит порты на фронт и тыл: выручает, когда обвязка не позволяет подвести все четыре трубы с одной стороны.

Цены розничные, с НДС, за единицу, действительны на июль 2026. Актуальную цену, наличие и срок отгрузки уточняйте у менеджера.

TECHNICAL PRODUCT SYSTEM / AM

Серия AM27

ИТП жилых домов, ГВС, отопление, холодоснабжение - самая ходовая серия.

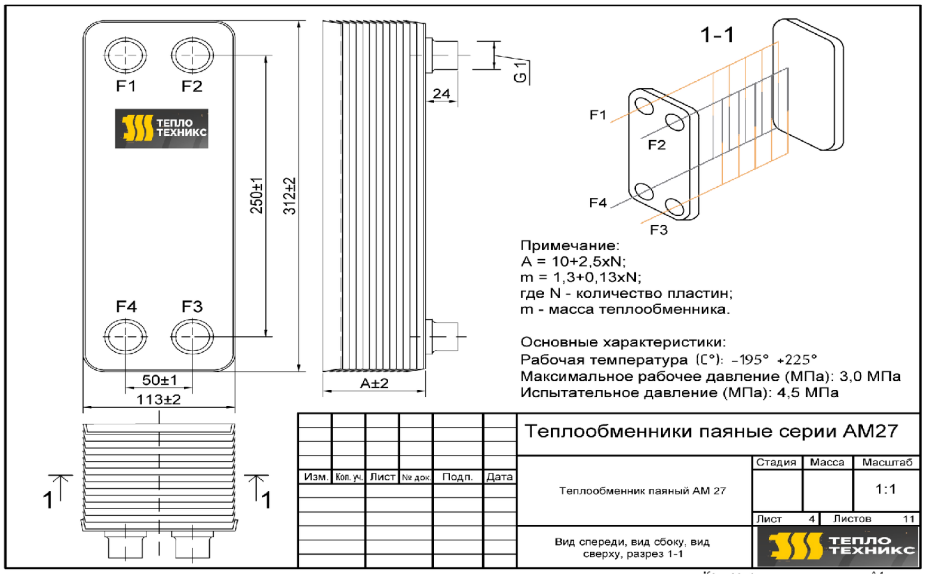

Габаритный чертёж AM27 · лист 4 из 11 · размеры в мм

Габариты и масса

Габарит пластины	**312 × 113 мм**
Межосевое портов	250 × 50 мм
Присоединение	G 1"
Длина пакета	A = 10 + 2,5 × N
Масса, кг	m = 1,3 + 0,13 × N

Количество пластин указано в артикуле после дефиса. Пример: AM27-30H → N = 30.

Рабочие параметры

Материал пластин	**AISI 316**, 0,5 мм
Пайка	медь (никель - по запросу)
Рабочее давление	3,0 МПа (30 бар)
Испытательное	4,5 МПа (45 бар)
Температура	−195 … +225 °C

Параметры - для базового исполнения. Фреоновое (индекс R): 4,5 МПа рабочее, 6,7 МПа испытательное, своя геометрия пластины. Точные параметры типоразмера - в паспорте.

Исполнения в серии

ИСПОЛНЕНИЕ	ПОЗИЦИЙ	КОЛИЧЕСТВО ПЛАСТИН	ЦЕНА ОТ
Стандартное присоединение	14	10–100 пластин	от 12 769 ₽
Фреоновое, порты под пайку	4	10–40 пластин	от 14 877 ₽
Увеличенное присоединение	10	30–80 пластин	от 28 404 ₽
Изменённая схема портов	12	10–80 пластин	от 14 046 ₽
Специальное исполнение	2	30–40 пластин	от 165 930 ₽

TECHNICAL PRODUCT SYSTEM / AM

AM27 – модельный ряд

Стандартное присоединение

МОДЕЛЬ	ПЛАСТИН	ПРИСОЕДИНЕНИЯ	ЦЕНА, ₽
AM27-10H	10	универс. 1" наружная резьба/пайка вн. Ø 22.35	12 769
AM27-14H	14	универс. 1" наружная резьба/пайка вн. Ø 22.35	15 766
AM27-16H	16	универс. 1" наружная резьба/пайка вн. Ø 22.35	16 339
AM27-20H	20	универс. 1" наружная резьба/пайка вн. Ø 22.35	18 632
AM27-26H	26	универс. 1" наружная резьба/пайка вн. Ø 22.35	21 499
AM27-30H	30	универс. 1" наружная резьба/пайка вн. Ø 22.35	24 535
AM27-34H	34	универс. 1" наружная резьба/пайка вн. Ø 22.35	26 056
AM27-36H	36	универс. 1" наружная резьба/пайка вн. Ø 22.35	27 518
AM27-40H	40	универс. 1" наружная резьба/пайка вн. Ø 22.35	28 404
AM27-50H	50	универс. 1" наружная резьба/пайка вн. Ø 22.35	34 268
AM27-60H	60	универс. 1" наружная резьба/пайка вн. Ø 22.35	39 480
AM27-70H	70	универс. 1" наружная резьба/пайка вн. Ø 22.35	44 700
AM27-80H	80	универс. 1" наружная резьба/пайка вн. Ø 22.35	49 905
AM27-100H	100	универс. 1" наружная резьба/пайка вн. Ø 22.35	60 350

Фреоновое, порты под пайку

МОДЕЛЬ	ПЛАСТИН	ПРИСОЕДИНЕНИЯ	ЦЕНА, ₽
AM27R-10H-4.5	10	F1 Ø28,7 / F4 Ø22,3 - пайка; F2/F3 - G 1″	14 877
AM27R-20H-4.5	20	F1 Ø28,7 / F4 Ø22,3 - пайка; F2/F3 - G 1″	20 496
AM27R-30H-4.5	30	F1 Ø28,7 / F4 Ø22,3 - пайка; F2/F3 - G 1″	26 989
AM27R-40H-4.5	40	F1 Ø28,7 / F4 Ø22,3 - пайка; F2/F3 - G 1″	31 245

Цены розничные, с НДС, за единицу, действительны на июль 2026. Актуальную цену, наличие и срок отгрузки уточняйте у менеджера.

TECHNICAL PRODUCT SYSTEM / AM

AM27 – модельный ряд (продолжение)

Увеличенное присоединение

МОДЕЛЬ	ПЛАСТИН	ПРИСОЕДИНЕНИЯ	ЦЕНА, ₽
AM27Z-30H	30	универс. 1" наружная резьба/пайка вн. Ø 22.35	28 404
AM27Z-30H 1 1/4"	30	универс. 1,25" наружная резьба/пайка вн. Ø 28	28 404
AM27Z-40H	40	универс. 1" наружная резьба/пайка вн. Ø 22.35	32 274
AM27Z-40H 1 1/4"	40	универс. 1,25" наружная резьба/пайка вн. Ø 28	32 274
AM27Z-50H	50	универс. 1" наружная резьба/пайка вн. Ø 22.35	38 137
AM27Z-50H 1 1/4"	50	универс. 1,25" наружная резьба/пайка вн. Ø 28	38 137
AM27Z-60H	60	универс. 1" наружная резьба/пайка вн. Ø 22.35	43 350
AM27Z-60H 1 1/4"	60	универс. 1,25" наружная резьба/пайка вн. Ø 28	43 350
AM27Z-80H	80	универс. 1" наружная резьба/пайка вн. Ø 22.35	53 780
AM27Z-80H 1 1/4"	80	универс. 1,25" наружная резьба/пайка вн. Ø 28	53 780

Изменённая схема портов

МОДЕЛЬ	ПЛАСТИН	ПРИСОЕДИНЕНИЯ	ЦЕНА, ₽
AM27S-10L	10	универс. 1" наружная резьба/пайка вн. Ø 22.35	14 046
AM27C-20H	20	универс. 1"слева универс. 1,25" справа, наружные резьбы	18 632
AM27S-20L	20	универс. 1" наружная резьба/пайка вн. Ø 22.35	20 496
AM27C-30H	30	универс. 1"слева универс. 1,25" справа, наружные резьбы	24 535
AM27S-30L	30	универс. 1" наружная резьба/пайка вн. Ø 22.35	26 989
AM27C-40H	40	универс. 1"слева универс. 1,25" справа, наружные резьбы	28 404
AM27S-40L	40	универс. 1" наружная резьба/пайка вн. Ø 22.35	31 245
AM27C-50H	50	универс. 1"слева универс. 1,25" справа, наружные резьбы	34 268
AM27S-50L	50	универс. 1" наружная резьба/пайка вн. Ø 22.35	37 694
AM27C-60H	60	универс. 1"слева универс. 1,25" справа, наружные резьбы	39 480
AM27S-60L	60	универс. 1" наружная резьба/пайка вн. Ø 22.35	43 427
AM27C-80H	80	универс. 1"слева универс. 1,25" справа, наружные резьбы	49 905

Специальное исполнение

МОДЕЛЬ	ПЛАСТИН	ПРИСОЕДИНЕНИЯ	ЦЕНА, ₽
AM27SS-30H-2.5	30	универс. 1" наружная резьба/пайка вн. Ø 22.35	165 930
AM27SS-40H-2.5	40	универс. 1" наружная резьба/пайка вн. Ø 22.35	199 200

Цены розничные, с НДС, за единицу, действительны на июль 2026. Актуальную цену, наличие и срок отгрузки уточняйте у менеджера.

TECHNICAL PRODUCT SYSTEM / AM

Серия AM50

Крупные ИТП, промышленное охлаждение, многоквартирные дома.

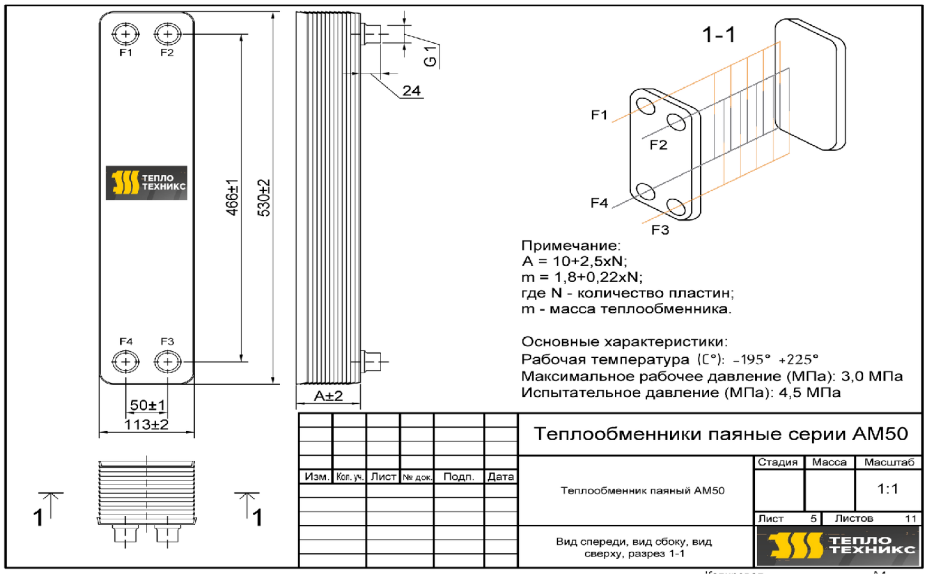

Габаритный чертёж AM50 · лист 5 из 11 · размеры в мм

Габариты и масса

Габарит пластины	**530 × 113 мм**
Межосевое портов	466 × 50 мм
Присоединение	G 1" / 1 1/4"
Длина пакета	A = 10 + 2,5 × N
Масса, кг	m = 1,8 + 0,22 × N

Количество пластин указано в артикуле после дефиса. Пример: AM50-30H → N = 30.

Рабочие параметры

Материал пластин	**AISI 316**, 0,5 мм
Пайка	медь (никель - по запросу)
Рабочее давление	3,0 МПа (30 бар)
Испытательное	4,5 МПа (45 бар)
Температура	−195 … +225 °C

Параметры - для базового исполнения. Фреоновое (индекс R): 4,5 МПа рабочее, 6,7 МПа испытательное, своя геометрия пластины. Точные параметры типоразмера - в паспорте.

Исполнения в серии

ИСПОЛНЕНИЕ	ПОЗИЦИЙ	КОЛИЧЕСТВО ПЛАСТИН	ЦЕНА ОТ
Стандартное присоединение	19	10–130 пластин	от 14 854 ₽
Фреоновое, порты под пайку	8	10–60 пластин	от 20 925 ₽
Увеличенное присоединение	7	30–100 пластин	от 43 285 ₽
Изменённая схема портов	18	18–100 пластин	от 26 658 ₽

TECHNICAL PRODUCT SYSTEM / AM

AM50 – модельный ряд

Стандартное присоединение

МОДЕЛЬ	ПЛАСТИН	ПРИСОЕДИНЕНИЯ	ЦЕНА, ₽
AM50-10H	10	универс. 1" наружная резьба/пайка вн. Ø 22.35	14 854
AM50-14H	14	универс. 1" наружная резьба/пайка вн. Ø 22.35	19 023
AM50-20H	20	универс. 1" наружная резьба/пайка вн. Ø 22.35	26 059
AM50-20H-3.1	20	универс. 1" наружная резьба/пайка вн. Ø 22.35	29 600
AM50-24H	24	универс. 1" наружная резьба/пайка вн. Ø 22.35	32 574
AM50-30H	30	универс. 1" наружная резьба/пайка вн. Ø 22.35	39 349
AM50-30H-3.1	30	универс. 1" наружная резьба/пайка вн. Ø 22.35	38 300
AM50-34H	34	универс. 1" наружная резьба/пайка вн. Ø 22.35	46 125
AM50-40H	40	универс. 1" наружная резьба/пайка вн. Ø 22.35	48 209
AM50-40H-3.1	40	универс. 1" наружная резьба/пайка вн. Ø 22.35	47 000
AM50-50H	50	универс. 1" наружная резьба/пайка вн. Ø 22.35	55 766
AM50-50H-3.1	50	универс. 1" наружная резьба/пайка вн. Ø 22.35	55 700
AM50-60H	60	универс. 1" наружная резьба/пайка вн. Ø 22.35	63 675
AM50-60H-3.1	60	универс. 1" наружная резьба/пайка вн. Ø 22.35	64 400
AM50-70H	70	универс. 1" наружная резьба/пайка вн. Ø 22.35	72 575
AM50-80H	80	универс. 1" наружная резьба/пайка вн. Ø 22.35	80 392
AM50-80H-3.1	80	универс. 1" наружная резьба/пайка вн. Ø 22.35	84 400
AM50-100H-3.1	100	универс. 1" наружная резьба/пайка вн. Ø 22.35	101 840
AM50-130H-3.1	130	1 1/4" female	128 400

Фреоновое, порты под пайку

МОДЕЛЬ	ПЛАСТИН	ПРИСОЕДИНЕНИЯ	ЦЕНА, ₽
AM50R-10H-4.5	10	F1 Ø28,7 / F4 Ø22,3 - пайка; F2/F3 - G 1″	20 925
AM50R-12H-4.5	12	F1 Ø28,7 / F4 Ø22,3 - пайка; F2/F3 - G 1″	21 499
AM50R-16H-4.5	16	F1 Ø28,7 / F4 Ø22,3 - пайка; F2/F3 - G 1″	22 648
AM50R-20H-4.5	20	F1 Ø28,7 / F4 Ø22,3 - пайка; F2/F3 - G 1″	27 753
AM50R-30H-4.5	30	F1 Ø28,7 / F4 Ø22,3 - пайка; F2/F3 - G 1″	41 043
AM50R-40H-4.5	40	F1 Ø28,7 / F4 Ø22,3 - пайка; F2/F3 - G 1″	49 650
AM50R-50H-4.5	50	F1 Ø28,7 / F4 Ø22,3 - пайка; F2/F3 - G 1″	58 257
AM50R-60H-4.5	60	F1 Ø28,7 / F4 Ø22,3 - пайка; F2/F3 - G 1″	66 864

Цены розничные, с НДС, за единицу, действительны на июль 2026. Актуальную цену, наличие и срок отгрузки уточняйте у менеджера.

TECHNICAL PRODUCT SYSTEM / AM

AM50 – модельный ряд (продолжение)

Увеличенное присоединение

МОДЕЛЬ	ПЛАСТИН	ПРИСОЕДИНЕНИЯ	ЦЕНА, ₽
AM50Z-30H-3.0	30	универс. 1,25" наружная резьба/пайка вн. Ø 28	43 285
AM50Z-40H-3.0	40	универс. 1,25" наружная резьба/пайка вн. Ø 28	53 031
AM50Z-50H-3.0	50	универс. 1,25" наружная резьба/пайка вн. Ø 28	61 343
AM50Z-60H-3.0	60	универс. 1,25" наружная резьба/пайка вн. Ø 28	70 043
AM50Z-70H-3.0	70	универс. 1,25" наружная резьба/пайка вн. Ø 28	79 832
AM50Z-80H-3.0	80	универс. 1,25" наружная резьба/пайка вн. Ø 28	88 432
AM50Z-100H-3.0	100	универс. 1,25" наружная резьба/пайка вн. Ø 28	103 925

Изменённая схема портов

МОДЕЛЬ	ПЛАСТИН	ПРИСОЕДИНЕНИЯ	ЦЕНА, ₽
AM50S-18L	18	универс. 1" наружная резьба/пайка вн. Ø 22.35	26 658
AM50S-20L	20	универс. 1" наружная резьба/пайка вн. Ø 22.35	28 665
AM50C-30H	30	универс. 1"слева универс. 1,25" справа, наружные резьбы	39 349
AM50S-30L	30	универс. 1" наружная резьба/пайка вн. Ø 22.35	43 285
AM50C-40H	40	универс. 1"слева универс. 1,25" справа, наружные резьбы	48 209
AM50S-40L-3.0	40	универс. 1" наружная резьба/пайка вн. Ø 22.35	53 030
AM50C-50H	50	универс. 1"слева универс. 1,25" справа, наружные резьбы	55 766
AM50C-50H (FT)	50	универс. 1"слева универс. 1,25" справа, внутрение резьбы	55 766
AM50S-50L-3.0	50	универс. 1" наружная резьба/пайка вн. Ø 22.35	61 345
AM50C-60H	60	универс. 1"слева универс. 1,25" справа, наружные резьбы	63 675
AM50C-60H (FT)	60	универс. 1"слева универс. 1,25" справа, внутрение резьбы	63 675
AM50S-60L-3.0	60	универс. 1" наружная резьба/пайка вн. Ø 22.35	70 050
AM50C-70H	70	универс. 1"слева универс. 1,25" справа, наружные резьбы	72 575
AM50C-70H (FT)	70	универс. 1"слева универс. 1,25" справа, внутрение резьбы	72 575
AM50S-70L-3.0	70	универс. 1" наружная резьба/пайка вн. Ø 22.35	79 840
AM50C-80H	80	универс. 1"слева универс. 1,25" справа, внутрение резьбы	80 392
AM50C-80H (FT)	80	универс. 1"слева универс. 1,25" справа, внутрение резьбы	80 392
AM50C-100H	100	универс. 1"слева универс. 1,25" справа, наружные резьбы	95 884

Цены розничные, с НДС, за единицу, действительны на июль 2026. Актуальную цену, наличие и срок отгрузки уточняйте у менеджера.

TECHNICAL PRODUCT SYSTEM / AM

Серия AM95

Максимальные мощности линейки, ЦТП, промышленные площадки.

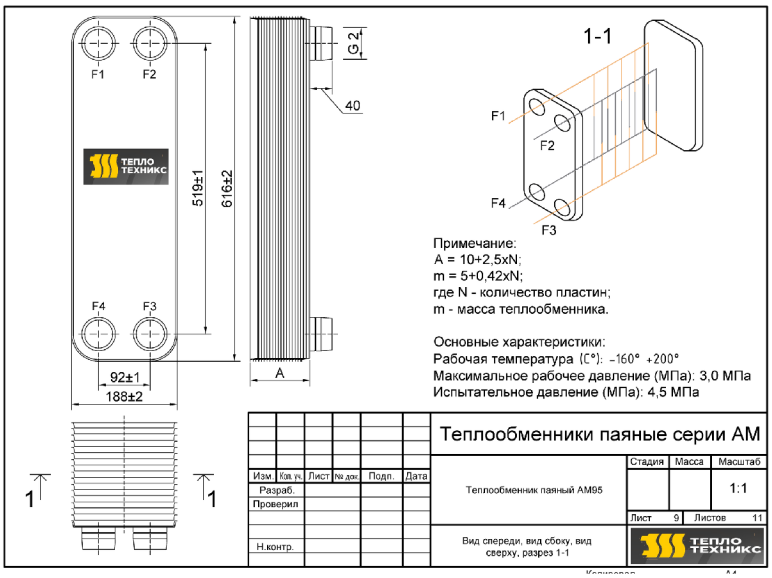

Габаритный чертёж AM95 · лист 9 из 11 · размеры в мм

Габариты и масса

Габарит пластины	**616 × 188 мм**
Межосевое портов	519 × 92 мм
Присоединение	G 2" / 2 1/2"
Длина пакета	A = 10 + 2,5 × N
Масса, кг	m = 5,0 + 0,42 × N

Количество пластин указано в артикуле после дефиса. Пример: AM95-30H → N = 30.

Рабочие параметры

Материал пластин	**AISI 316**, 0,5 мм
Пайка	медь (никель - по запросу)
Рабочее давление	3,0 МПа (30 бар)
Испытательное	4,5 МПа (45 бар)
Температура	−160 … +200 °C

Параметры - для базового исполнения. Фреоновое (индекс R): 4,5 МПа рабочее, 6,7 МПа испытательное, своя геометрия пластины. Точные параметры типоразмера - в паспорте.

Исполнения в серии

ИСПОЛНЕНИЕ	ПОЗИЦИЙ	КОЛИЧЕСТВО ПЛАСТИН	ЦЕНА ОТ
Изменённая схема портов	9	30–120 пластин	от 80 233 ₽
Микроканальное с дистрибьютором	4	40–100 пластин	от 99 300 ₽

TECHNICAL PRODUCT SYSTEM / AM

AM95 – модельный ряд

Изменённая схема портов

МОДЕЛЬ	ПЛАСТИН	ПРИСОЕДИНЕНИЯ	ЦЕНА, ₽
AM95S-30L-3.0	30	универс. 2" наружная резьба/пайка вн. Ø 41.5	80 233
AM95C-30M-3.0	30	слева G 2 1/2″ / пайка Ø66; справа G 2″ / пайка Ø41,5	80 233
AM95S-40L-3.0	40	универс. 2" наружная резьба/пайка вн. Ø 41.5	99 238
AM95C-40M-3.0	40	слева G 2 1/2″ / пайка Ø66; справа G 2″ / пайка Ø41,5	99 238
AM95S-50L-3.0	50	универс. 2" наружная резьба/пайка вн. Ø 41.5	113 771
AM95S-60L-3.0	60	универс. 2" наружная резьба/пайка вн. Ø 41.5	128 305
AM95C-60M-3.0	60	слева G 2 1/2″ / пайка Ø66; справа G 2″ / пайка Ø41,5	128 305
AM95S-80L-3.0	80	универс. 2" наружная резьба/пайка вн. Ø 41.5	165 626
AM95C-120H-4.5	120	слева G 2″ / пайка Ø41,5; справа G 2 1/2″ / пайка Ø66	240 270

Микроканальное с дистрибьютором

МОДЕЛЬ	ПЛАСТИН	ПРИСОЕДИНЕНИЯ	ЦЕНА, ₽
AM95Q-40H-4.5	40	Фреоновый микроканальный с дистрибьютором	99 300
AM95Q-60H-4.5	60	Фреоновый микроканальный с дистрибьютором	129 300
AM95Q-80H-4.5	80	Фреоновый микроканальный с дистрибьютором	166 000
AM95Q-100H-4.5	100	Фреоновый микроканальный с дистрибьютором	203 500

Инженерные заметки по серии. Флагман складской линейки: присоединение G 2" / 2 1/2", схемы S и C с комбинированными штуцерами и микроканальное исполнение Q с дистрибьютором – под фреоновые испарители с равномерной раздачей. Диапазон температур –160…+200 °C – у́же, чем у остальных серий: учитывайте при подборе.

Цены розничные, с НДС, за единицу, действительны на июль 2026. Актуальную цену, наличие и срок отгрузки уточняйте у менеджера.

TECHNICAL PRODUCT SYSTEM / AM

Фреоновое исполнение R: присоединения по сериям

В R-исполнении порты хладагента выполнены под пайку, а водяная сторона подключается резьбовыми присоединениями по чертежу конкретной серии. Геометрия R отличается от базовой. Рабочее давление - 45 бар, испытательное - 67 бар.

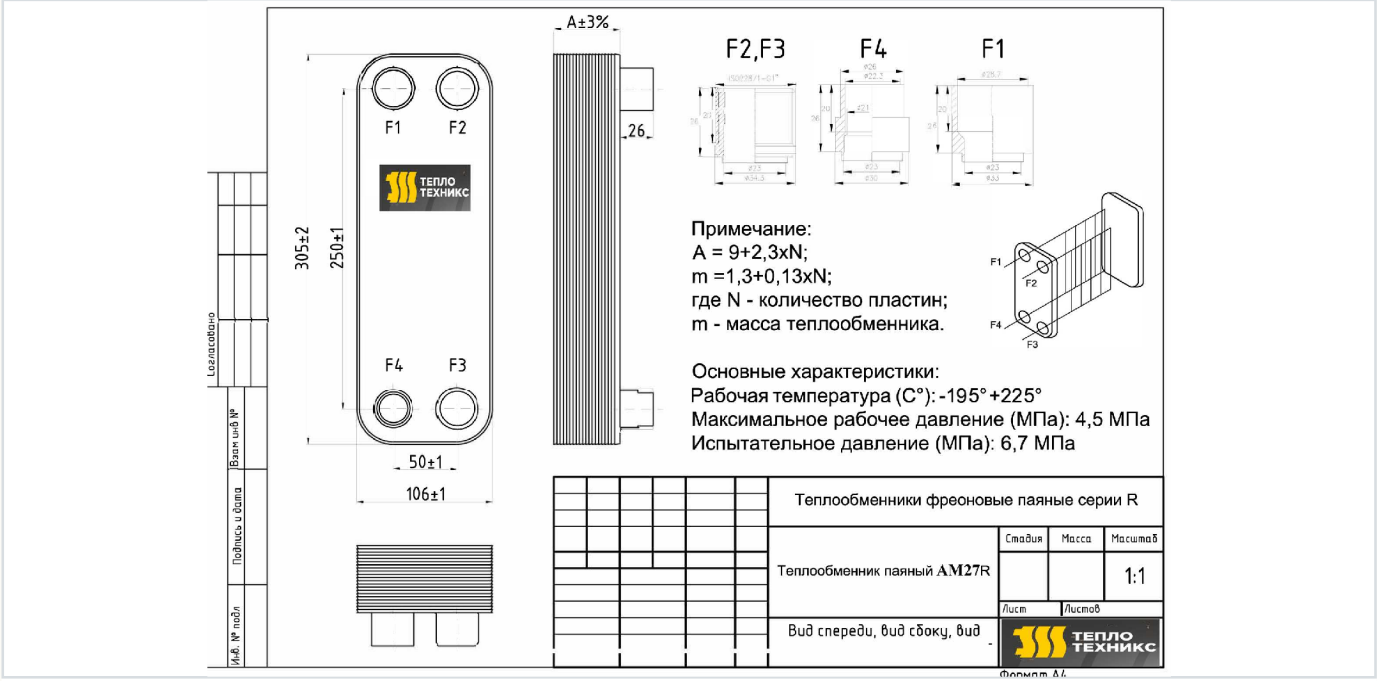

AM27R - пластина 305 × 106 мм (базовый AM27 - 312 × 113 мм), межцентровые 250 × 50 мм. Порты F1 и F4 под пайку (Ø 28,7 и Ø 22,3 мм), F2 и F3 - резьба ISO 228/1 G 1". Длина пакета A = 9 + 2,3 × N.

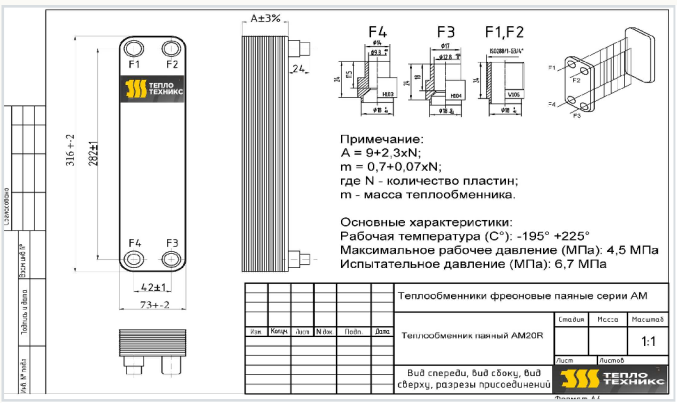

AM20R - фреоновое исполнение серии AM20

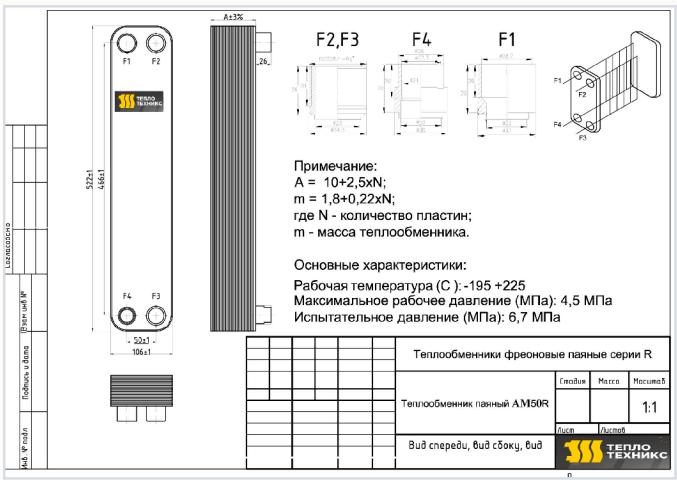

AM50R - фреоновое исполнение серии AM50

AM14R: хладагент F1 Ø12,8 и F4 Ø9,8 под пайку; вода F2/F3 - G 1/2". Размеры нельзя переносить между сериями: порты подтверждаются чертежом выбранного исполнения.

TECHNICAL PRODUCT SYSTEM / AM

Заказной типоразмер AM18

Заводской габаритный лист AM18. Геометрия, размеры, присоединения и формула пакета приведены непосредственно на чертеже.

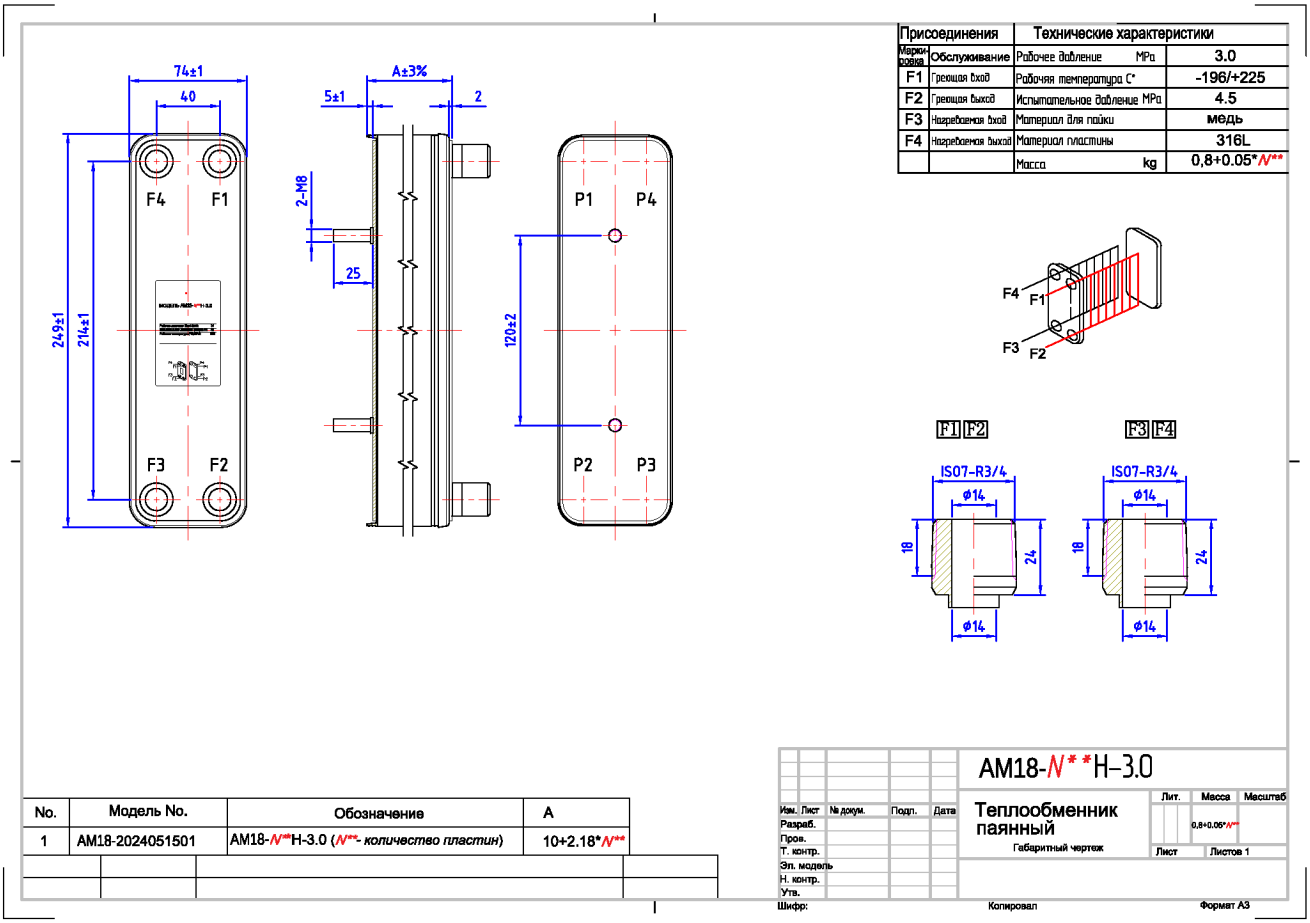

AM18. Базовое исполнение, рабочее давление 3,0 МПа. Маркировка серии на листе приведена к AM; заводская геометрия не изменялась.

TECHNICAL PRODUCT SYSTEM / AM

Заказной типоразмер AM36

Заводской габаритный лист AM36. Геометрия, размеры, присоединения и формула пакета приведены непосредственно на чертеже.

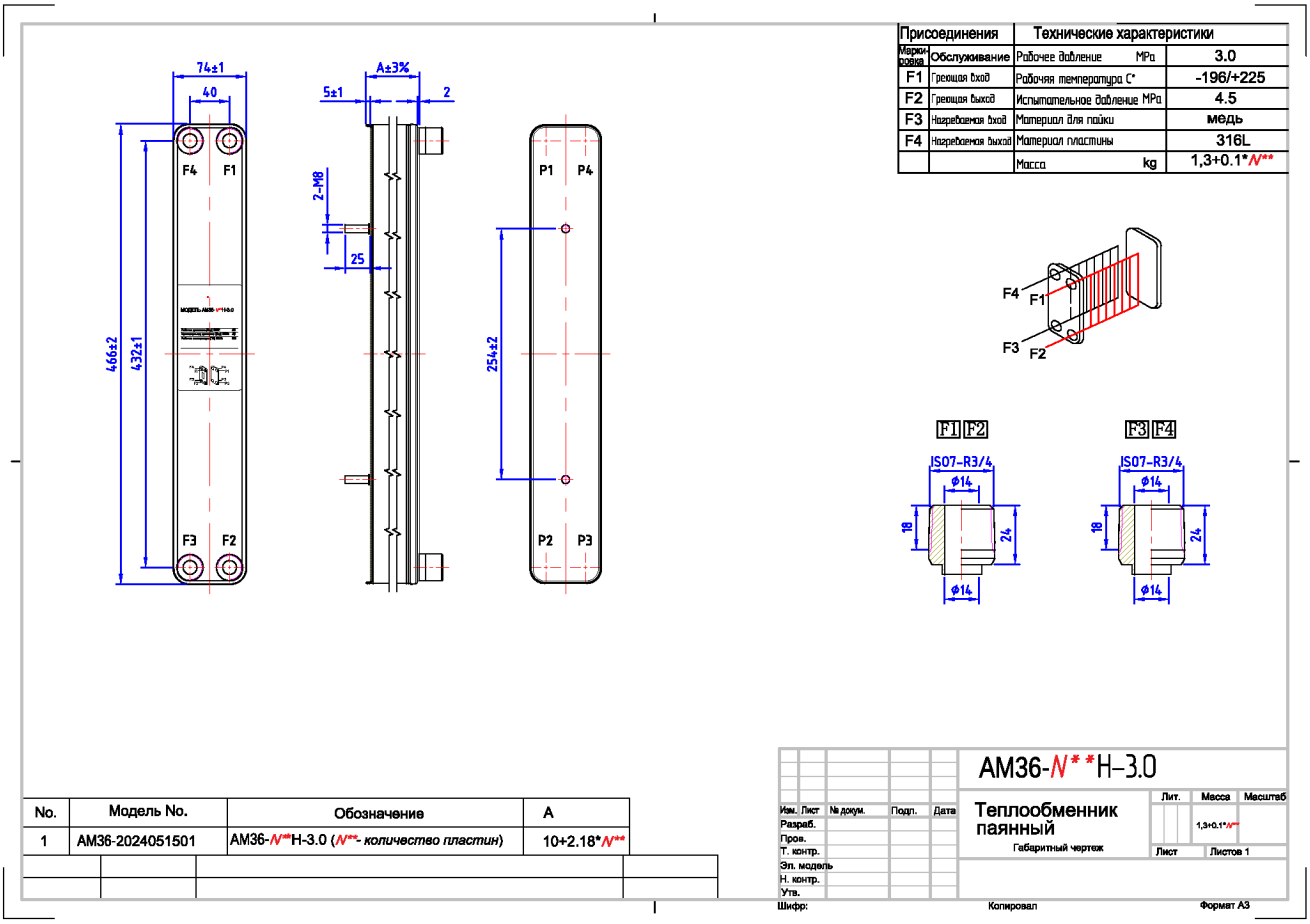

AM36. Промежуточный типоразмер базового исполнения, рабочее давление 3,0 МПа. Маркировка серии на листе приведена к АМ; заводская геометрия не изменялась.

TECHNICAL PRODUCT SYSTEM / AM

Заказной типоразмер AM39Q

Заводской габаритный лист AM39Q. Геометрия, размеры, присоединения и формула пакета приведены непосредственно на чертеже.

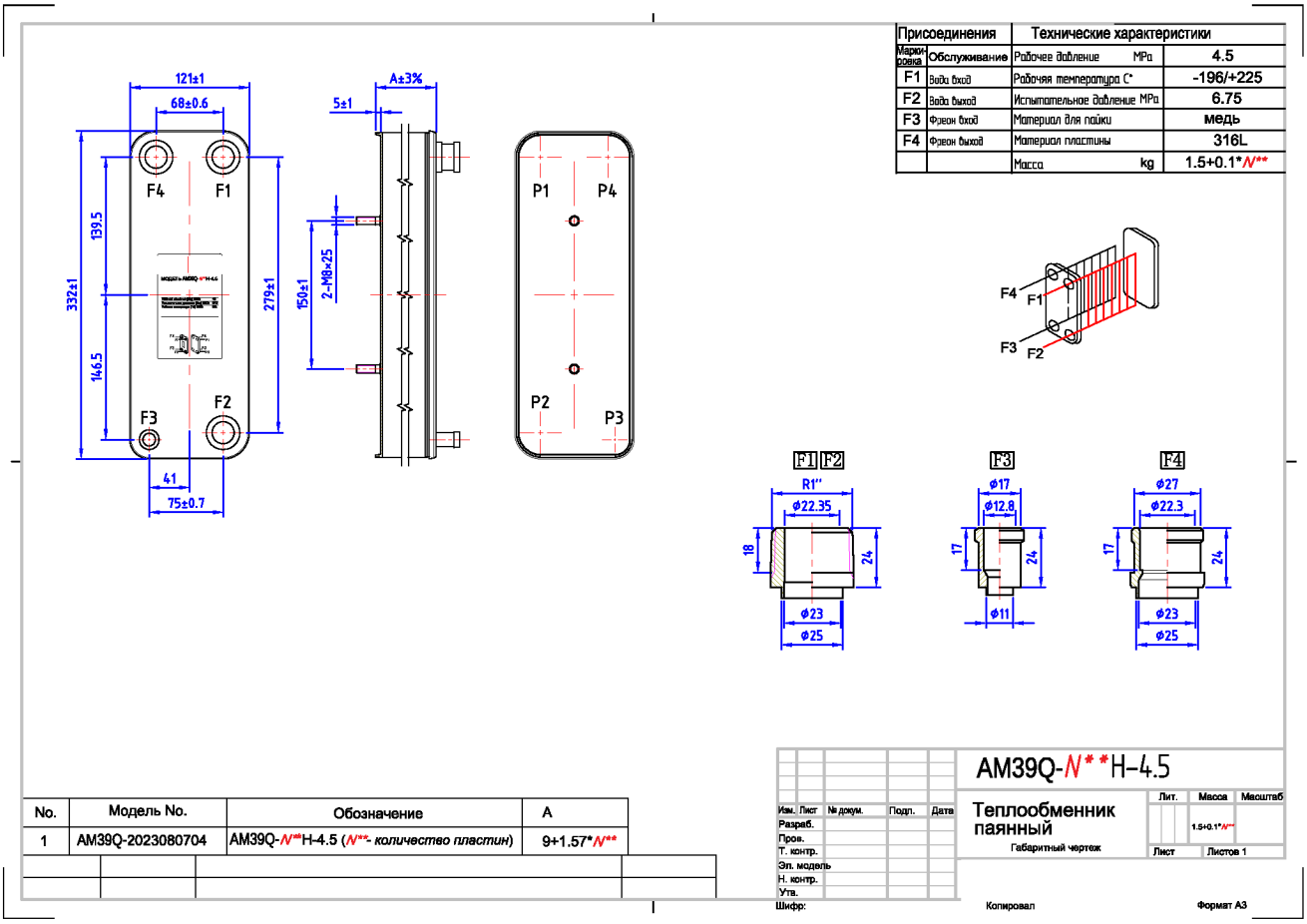

AM39Q. Микроканальное исполнение Q с дистрибьютором, рабочее давление 4,5 МПа. Маркировка серии на листе приведена к AM; заводская геометрия не изменялась.

TECHNICAL PRODUCT SYSTEM / AM

Заказной типоразмер AM62R

Заводской габаритный лист AM62R. Геометрия, размеры, присоединения и формула пакета приведены непосредственно на чертеже.

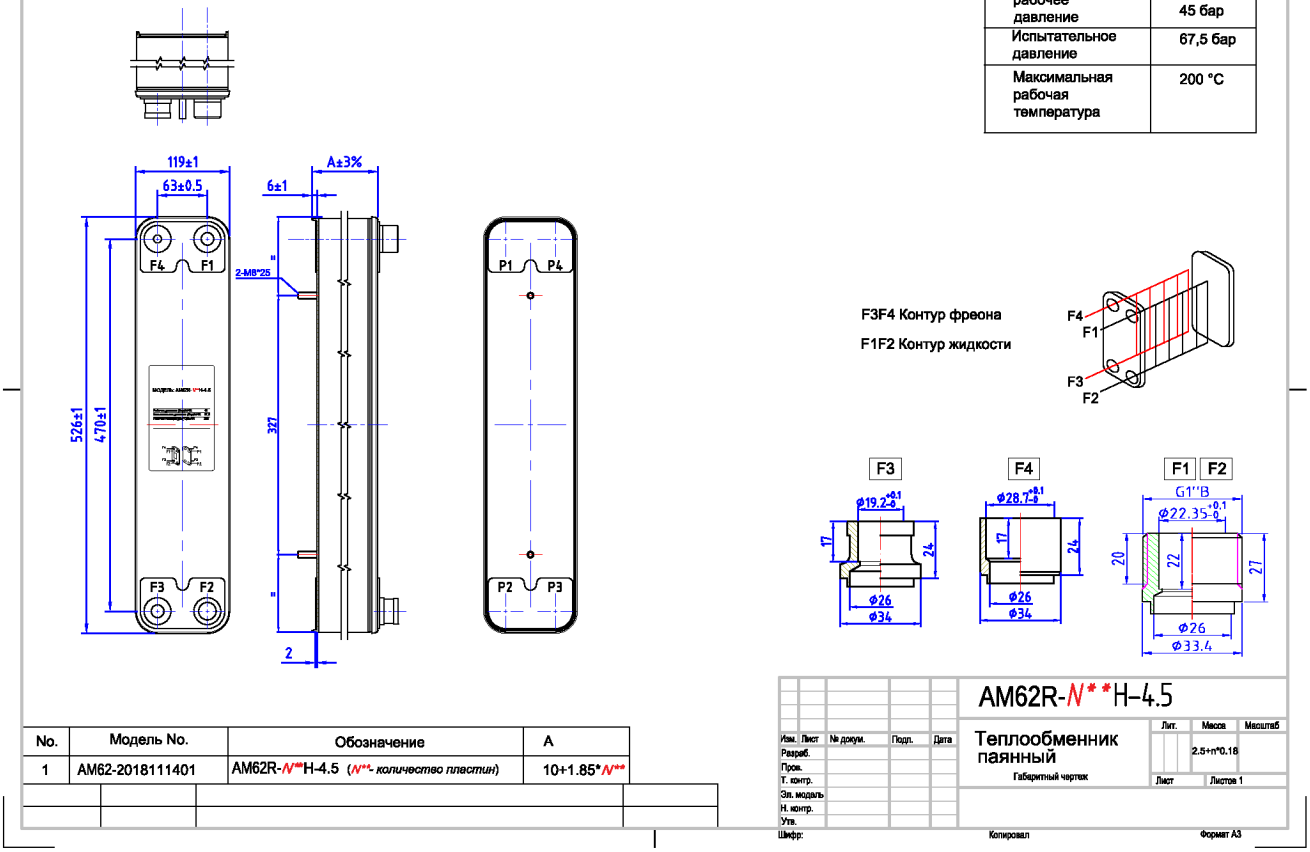

AM62R. Фреоновое исполнение R, рабочее давление 4,5 МПа. Маркировка серии на листе приведена к AM; заводская геометрия не изменялась.

TECHNICAL PRODUCT SYSTEM / AM

AM230: заводской габаритный чертёж

Настоящий заводской лист AM230: габариты, присоединения и формула длины пакета приведены непосредственно на чертеже.

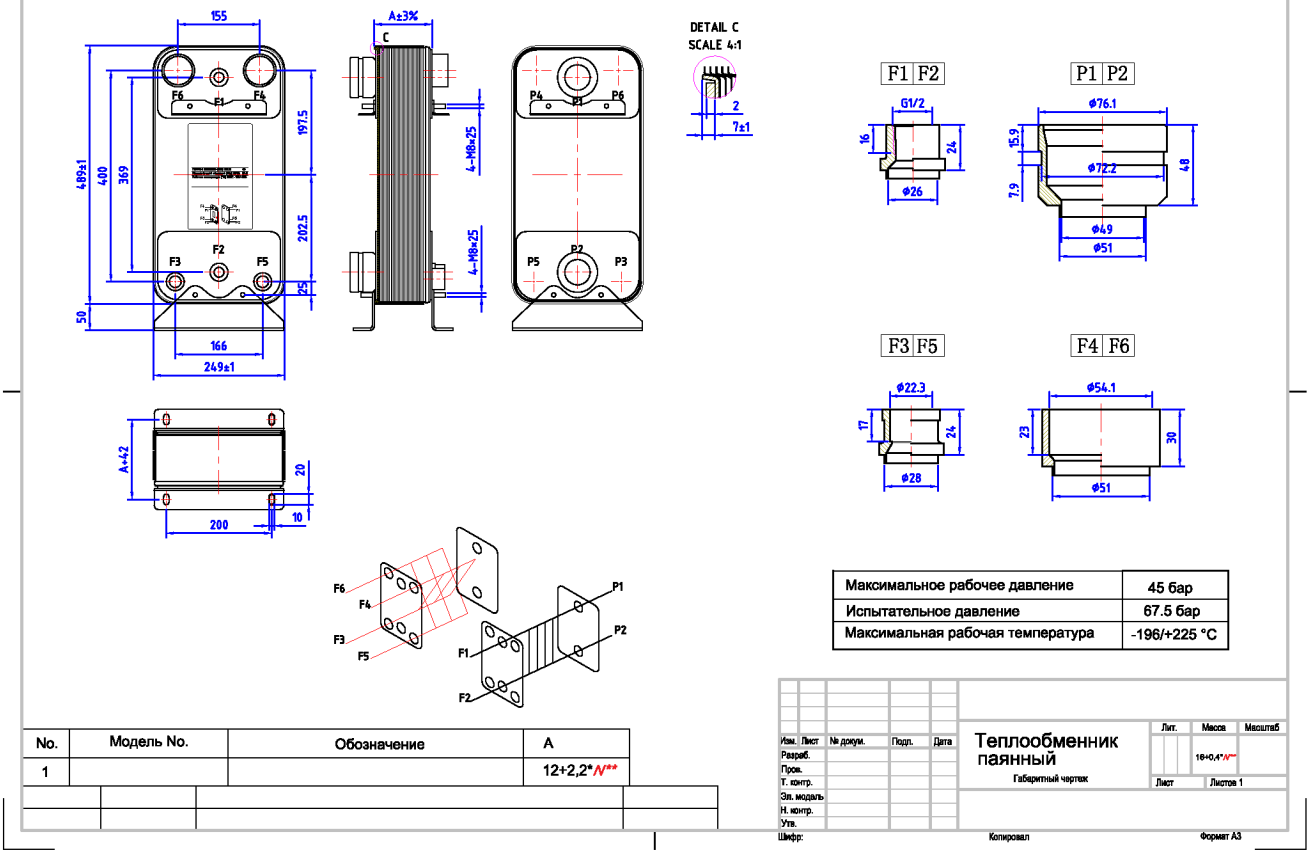

AM230. Двухконтурное исполнение: 4 рабочих фреоновых и 2 водяных патрубка. Маркировка серии на листе приведена к AM; заводская геометрия не изменялась.

TECHNICAL PRODUCT SYSTEM / AM

AM250D: заводской габаритный чертёж

Заводской лист AM250D-250H-4.5: габариты, присоединения и фиксированная длина пакета приведены непосредственно на чертеже.

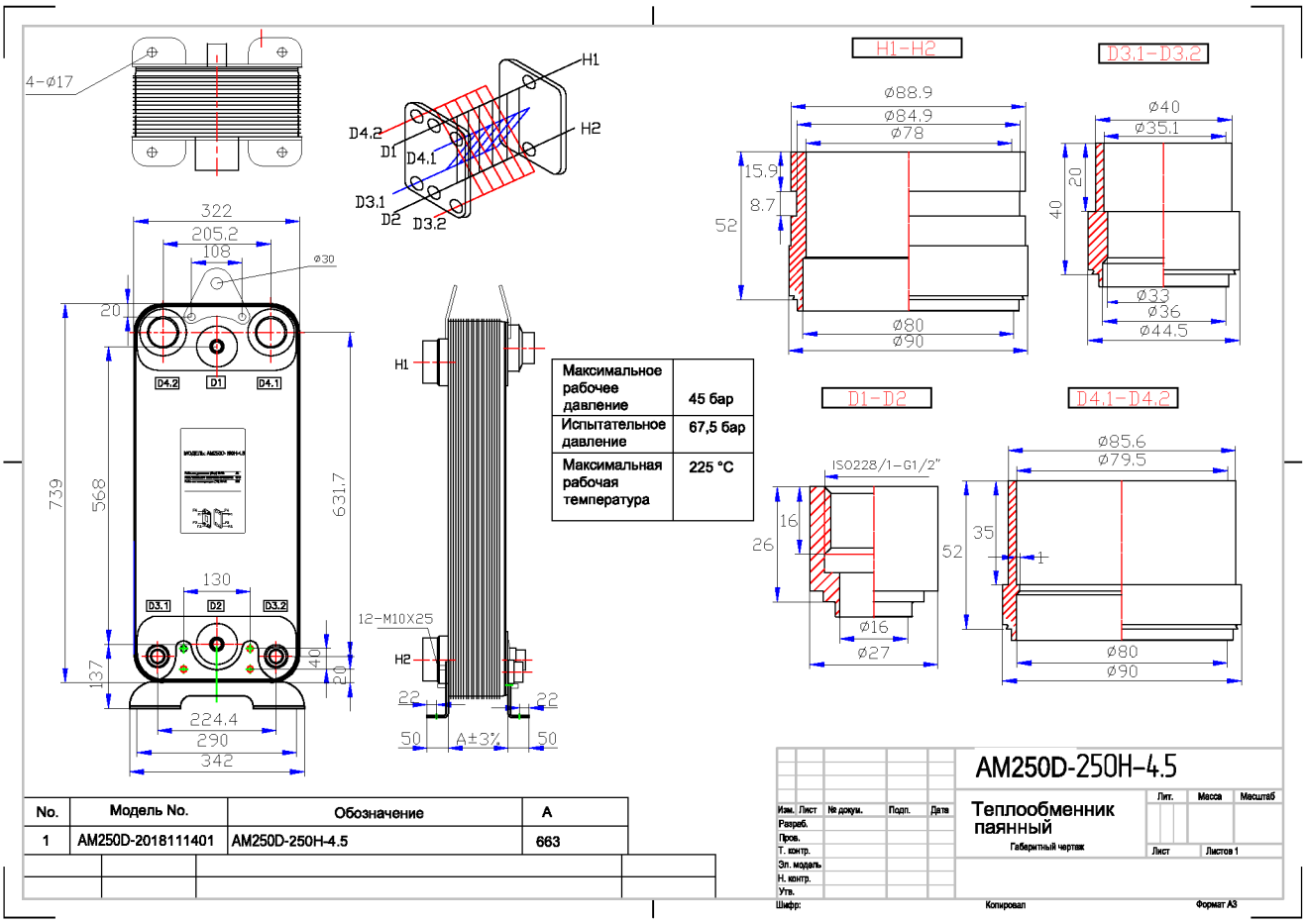

AM250D. Исполнение на 250 пластин, рабочее давление 4,5 МПа, испытательное 6,75 МПа. Маркировка серии на листе приведена к AM; заводская геометрия не изменялась.

TECHNICAL PRODUCT SYSTEM / AM

Двухконтурное исполнение: 4 фреоновых и 2 водяных патрубка

Четыре рабочих фреоновых патрубка и два водяных образуют два независимых фреоновых контура и одну водяную сторону. Для чиллеров и тепловых насосов на двух компрессорах: каждый контур автономен, аппарат допускает независимую работу контуров; полная и частичная нагрузка проверяются отдельными расчётными режимами.

Схема подключения. 4 рабочих фреоновых патрубка / 2 водяных патрубка. Заводское обозначение DQ означает двухконтурное исполнение.

Пример расчёта: конденсатор чиллера 120 кВт

Исходные данные

Контуры 1 и 2	R410A · по 60 кВт
Конденсация	45 °C · газ 75 °C · переохл. 3 K
Вода	вход 30 °C · 14,8 м³/ч

Результат: AM230 · 60 пластин

Мощность	2 × 59,8 кВт
Вода	30 → 36,95 °C · ΔP каналов 0,83 бар
Запас поверхности	**33,6 %**
Длина пакета	A = 144 мм

Расчётные значения получены расчётной программой в симметричном двухконтурном режиме: вода делится между секциями; ΔP 0,83 бар относится к каналам и не включает потери в портах, каждый фреоновый контур считается отдельно, запас берётся по худшей из секций. Типы присоединений подтверждаются чертежом выбранного исполнения. Цены и сроки указываются в спецификации.

TECHNICAL PRODUCT SYSTEM / AM

Документы и контроль качества

Серия АМ поставляется под маркой ТеплоТехникс с партнёрской производственной площадки. Для типоразмеров используются заводские чертежи; изделие комплектуется паспортом и гарантией 12 месяцев.

20+	×1,5	12	225 °C
типоразмеров в линейке АМ	испытательное давление к рабочему	месяцев гарантии на каждый аппарат	верхний предел рабочей температуры

Как оформляется и проверяется изделие серии АМ

1. **Конструкторская документация.** На каждый типоразмер - свой чертёж с габаритами, схемой портов F1–F4 и формулами пересчёта под число пластин. Геометрия фиксируется габаритным чертежом выбранного исполнения.
2. **Входной контроль материала.** Пластины - нержавеющая сталь AISI 316 толщиной 0,5 мм, припой - медь (для стандартных сред) или никель (для агрессивных). Материал и исполнение фиксируются в документации на изделие.
3. **Штамповка и сборка пакета.** Гофра «ёлочкой» с чередованием направления шеврона через пластину - точки касания образуют жёсткую решётку и закручивают поток.
4. **Вакуумная пайка.** Пакет спаивается в печи в единую конструкцию без эластомерных прокладок и стяжных болтов.
5. **Опрессовка и приёмка.** Испытательное давление установлено в 1,5 раза выше рабочего: 4,5 МПа для базового исполнения, 6,7 МПа для фреонового.
6. **Маркировка и паспорт.** Аппарат получает шильдик с параметрами, паспорт и гарантию 12 месяцев.

Комплект поставки. Изделие сопровождается габаритным чертежом, паспортом и гарантией 12 месяцев. Эти документы используются при согласовании и приёмке.

TECHNICAL PRODUCT SYSTEM / AM

Монтаж и эксплуатация

Паяный теплообменник не разбирается для механической чистки и требует правильной обвязки. Типовые эксплуатационные риски - загрязнение, замерзание и гидроудар; их учитывают на этапе монтажа.

УЗЕЛ	РЕКОМЕНДАЦИЯ
Ориентация	Ориентация и направления потоков - по паспорту конкретного исполнения; для двухфазных режимов положение аппарата отдельно проверяют в расчётном листе.
Фильтрация	Рейтинг фильтра выбирают по геометрии каналов, качеству среды и требованиям паспорта; в закрытых системах отдельно оценивают шлам.
Крепление	Аппарат не должен нести вес трубной обвязки - трубы крепятся отдельно. Для крупных типоразмеров - опорный кронштейн.
Защита от замерзания	Контроль расхода и температуры на выходе; при риске отрицательных температур - гликолевый контур. Лёд в каналах разрушает пластины необратимо.
Гидроудары	Плавный пуск насосов, арматура без резкого закрытия. Скачки давления сокращают ресурс паяного шва.
Качество воды	Контроль жёсткости, хлоридов и pH по паспорту. При отклонениях - водоподготовка или разделительный контур, иначе точечная коррозия и накипь.
Промывка	Химическая CIP-промывка совместимым реагентом по регламенту; механическая чистка неразборного аппарата невозможна.
Изоляция	Для отопления и ГВС - теплоизоляционный кожух; для холодильных контуров - паронепроницаемая изоляция против конденсата.

Выбор: паяный или разборный

На чистых совместимых средах паяный аппарат даёт компактную конструкцию. На загрязнённых средах, где нужна механическая чистка, следует сравнить его с разборным. Для компактных пластинчатых испарителей и конденсаторов применяется исполнение R. Посчитаем оба варианта и покажем ограничения.

TECHNICAL PRODUCT SYSTEM / AM

Условия поставки

Склад и сроки

Ходовые типоразмеры держим на складе в Химках. Позиции не со склада и расширенный ряд AM12...AM520 - по согласованному сроку. Наличие и срок на дату заказа уточняйте у менеджера.

Цены

В каталоге - розничные цены с НДС за единицу на июль 2026. Актуальность цены и наличие подтверждаются в коммерческом предложении.

Документы и гарантия

На изделие предоставляются паспорт с параметрами и **гарантия 12 месяцев**; габаритный чертёж связывает артикул с исполнением.

Контроль качества

Испытательное давление по документации составляет 1,5 рабочего: 4,5 МПа для базового исполнения и 6,7 МПа для фреонового R.

Что прислать для подбора

- **Мощность Q** в кВт или расходы сред по двум контурам
- **Температурный график** - вход и выход по каждому контуру
- **Тип теплоносителя** - вода, гликоль и его концентрация, фреон и марка, масло
- **Допустимая потеря давления**, если она ограничена проектом
- **Присоединение** - резьба или под пайку, требуемый диаметр

При замене существующего аппарата достаточно прислать его маркировку и фото шильдика - подберём аналог по присоединительным размерам.

Расчёт и цена по исходным данным

Пришлите исходные данные. В ответ укажем артикул, габарит, потери давления, розничную цену и срок.

+7 (964) 720-60-60

Telegram · MAX по этому же номеру · Teplotexnics@yandex.ru

Химки, мкр. Подрезково, ул. Железнодорожная, д. 2 · Пн-Пт 9:00–18:00